CURRENT PRODUCTS model:AF130

SLAVE CLOCK

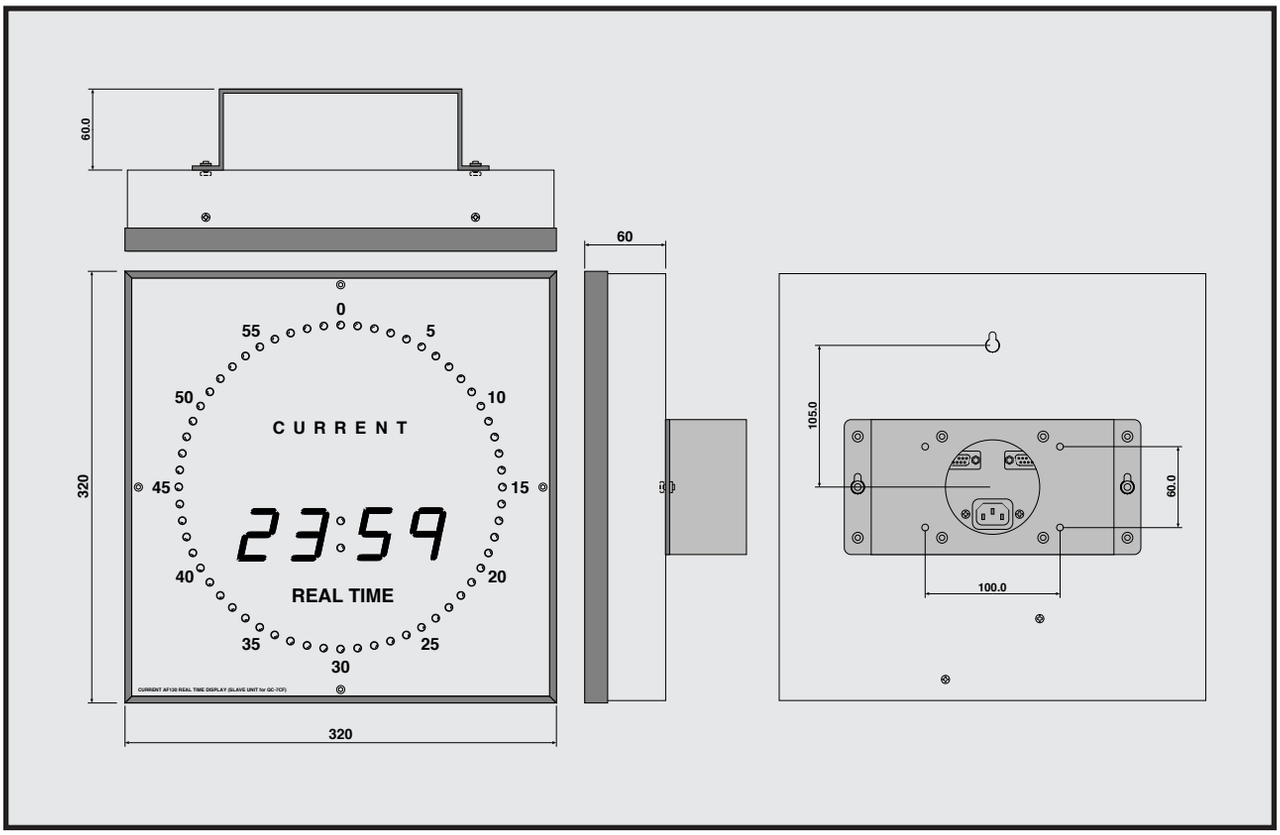

●ＳＥＩＫＯ　ＱＣ－７ＣＦ適合
●ロゴ表示可能（オプション）
●大型ＬＥＤディスプレイ採用 ●秒針連続バー表示
●カスケード接続可能

ＡＦ１３０はＳＥＩＫＯ社のテレフォンＪＪＹ機能を搭載した標準時計装置ＱＣ－７ＣＦの子時計として使用出来るディジタル表示のリアルタイムディスプレイで、日本標準時に対して、週差±７０ｍｓ、較正誤差±１０ｍｓの高精度なリアルタイム表示システムを構成できます。また、高輝度ＬＥＤを使用しているので非常に高い視認性を提供します。

◆秒針
ＡＦ１３０の秒針は直径５ｍｍの高輝度ＬＥＤを使用しているので、離れた場所からでも高い視認性を発揮します。また、１秒ごとにＬＥＤが連続点灯して行くバー表示により直感的に認識することができます。

◆接続
ＡＦ１３０にはＲＳ２３２Ｃで時刻データを入力します。スルーアウトを使用して複数のＡＦ１３０をカスケード接続することができます。また、各ＡＦ１３０間の距離は約５０ｍまで可能ですが、ＲＳ２３２Ｃリピーターを使用すれば１００ｍ以上の延長も可能です。

◆取り付け
ＡＦ１３０の取り付けは壁面のフック（木ねじ等）に直接引っかける方法と、付属の台座を壁面に取り付けて固定する方法が選べます。また、１９インチラックに取り付ける場合には別途８Ｕサイズのマウントアダプタが必要になります。なお、ＡＣ及び入出力コネクタは背面にあります。

◆その他
オプションでシリアルポートをＲＳ４２２／４８５に変更することもできます。また、ＴＭＣ１００Ｊプロトコルに変更も可能ですのでお問い合わせください。

Serial in DSUB9-F

01		06	
02		07	
03	232RX(422RX+)	08	422RX-
04		09	
05	GND		

Thru out DSUB9-M

01		06	
02	Reserved	07	
03	232TX(422TX+)	08	422TX-
04		09	
05	GND		

SPECIFICATIONS

●入力コネクタ：Ｄｓｕｂ９－Ｆ（＃４－４０）
●スルーアウトコネクタ：Ｄｓｕｂ９－Ｍ（＃４－４０）
●インターフェース：ＲＳ２３２Ｃ
●プロトコル：SEIKO QC-7CF（９６００ｂｐｓ、Ｎ８１）
　ＳＴＸｈｈ：ｍｍ：ｓｓＥＴＸ（１０文字）
●電源：１００ＶＡＣ　５０／６０Ｈｚ　ＭＡＸ１０Ｗ
●寸法：３２０Ｗｘ３２０Ｈｘ６０Ｄ
●重量：３ｋｇ

ＡＦ１３０（本体）:	￥４８０，０００（税別）
１９”マウントパネル:	￥６４，０００（税別）
ロゴ入れ:	￥６４，０００（税別）

付属品：ＡＣケーブル

CURRENT,INC. 2-26-11, AKATSUTSUMI, SETAGAYA-KU, TOKYO, 156-0044 JAPAN
株式会社カレント 〒156-0044 東京都世田谷区赤堤2-26-11 TEL:81-3-3321-9559　FAX:81-3-5376-2735
The specifications are subject to change without notice. 記載内容は予告なく変更することがありますのであらかじめご了承ください。

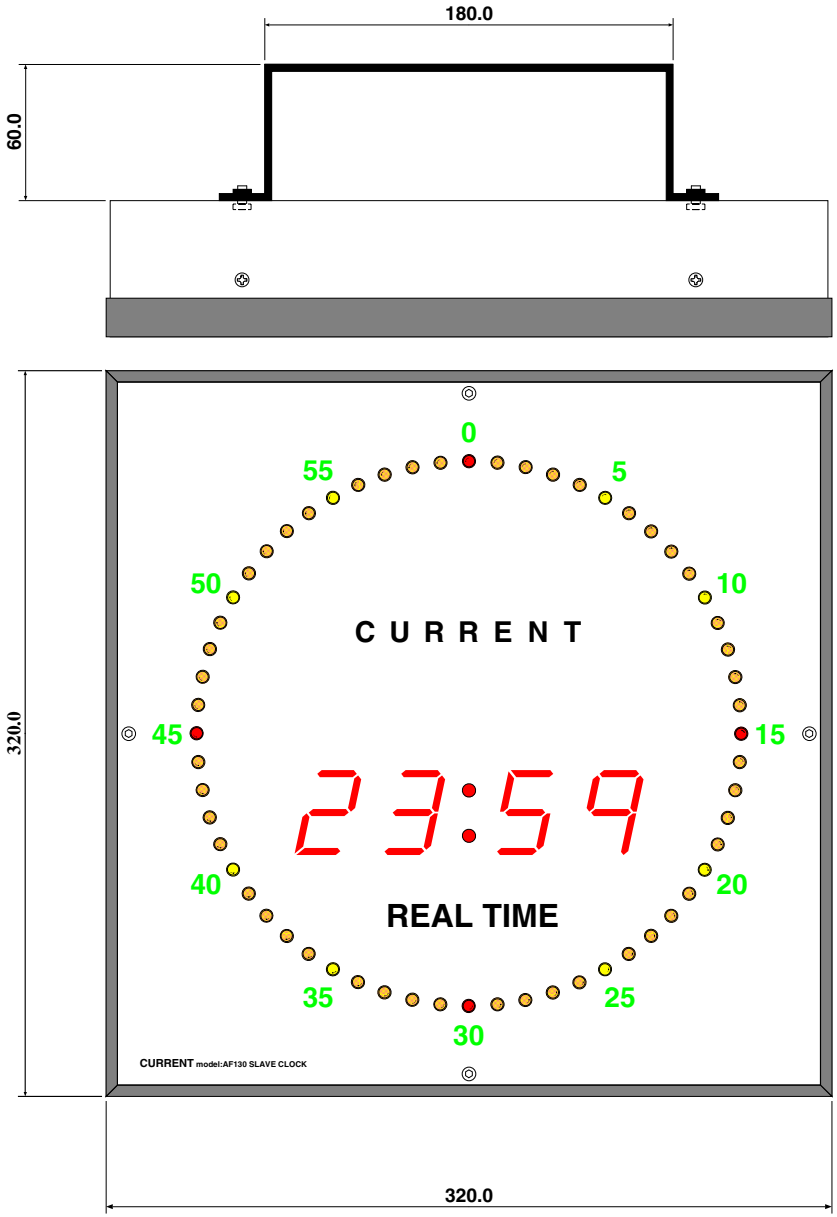

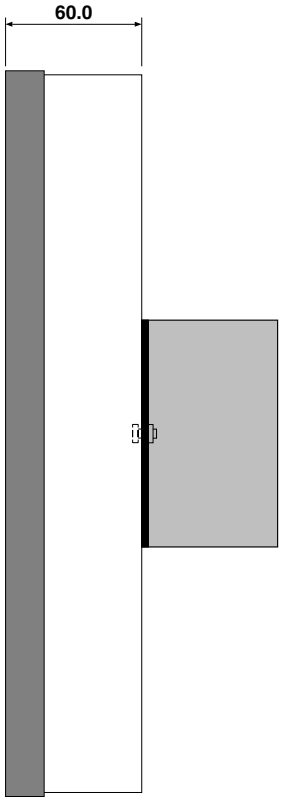

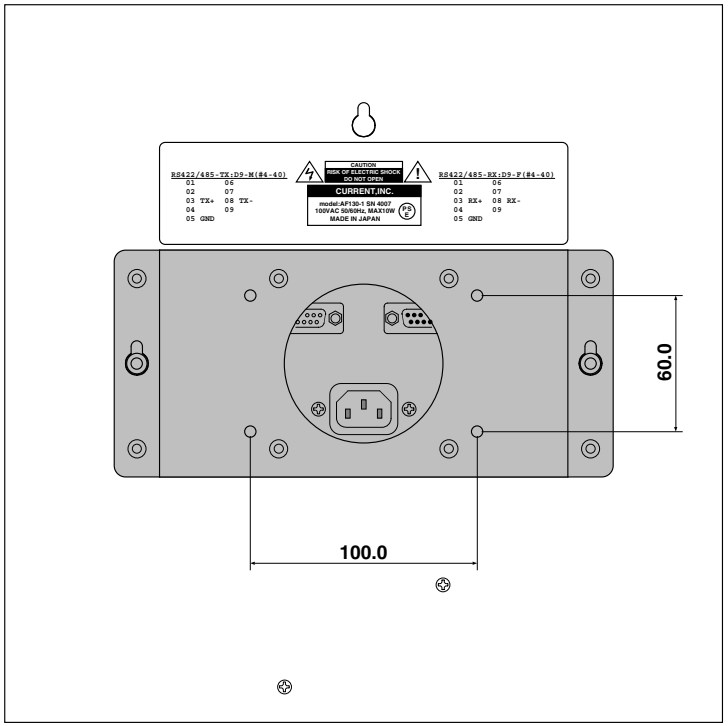

Nov.2007
Aug.2003

(C)CURRENT,INC.	AF130 SLAVE CLOCK	Sep.1996
H.ICHIHASHI	PANEL DIAGRAM	AF130-1D2007

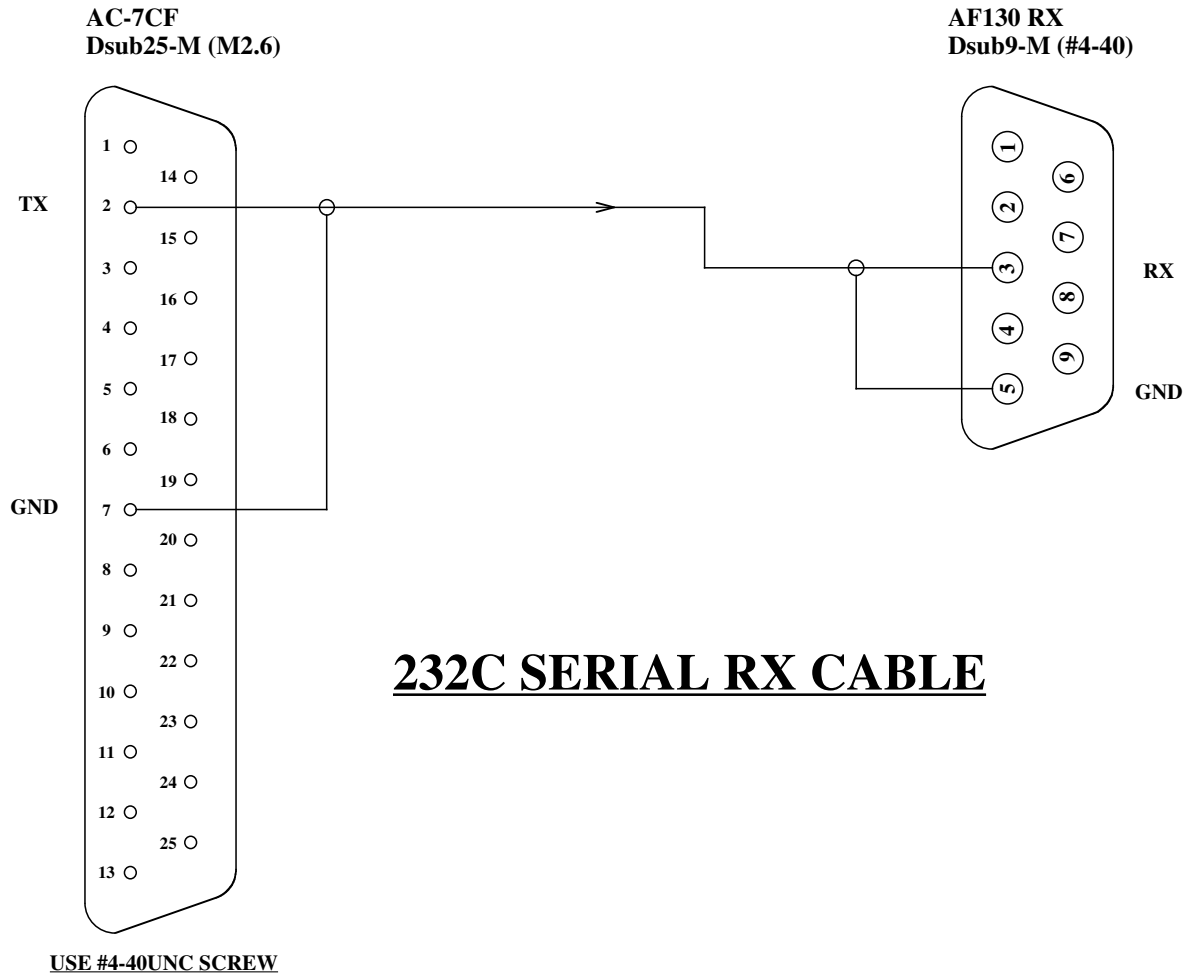

232C SERIAL RX CABLE

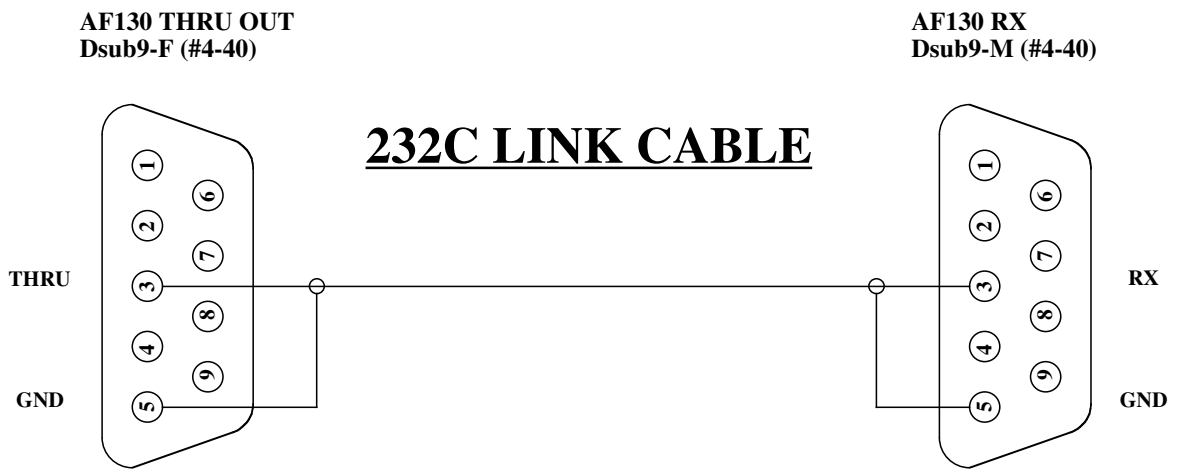

232C LINK CABLE

(c)CURRENT,INC.	AF130	Nov.2007
H.ICHIHASHI	QC7CF --> AF130 --> AF130	AF130 CABLE

powered by clariscad

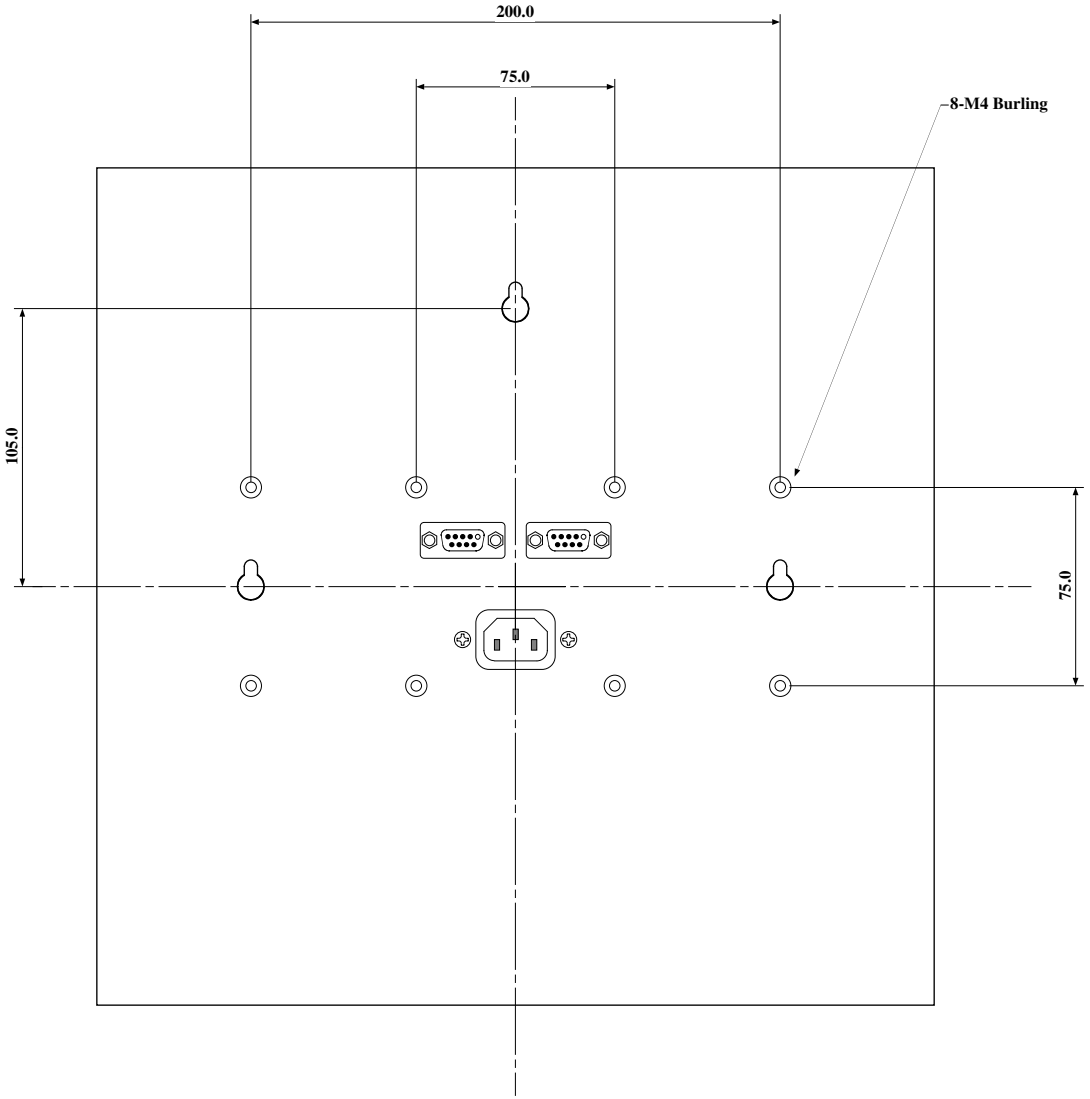

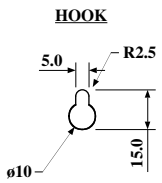

Nov.2007
Dec.2000

(C)CURRENT,INC.	AF130 CLOCK	Sep.1996
H.ICHIHASHI	CASE	AF130-m-case

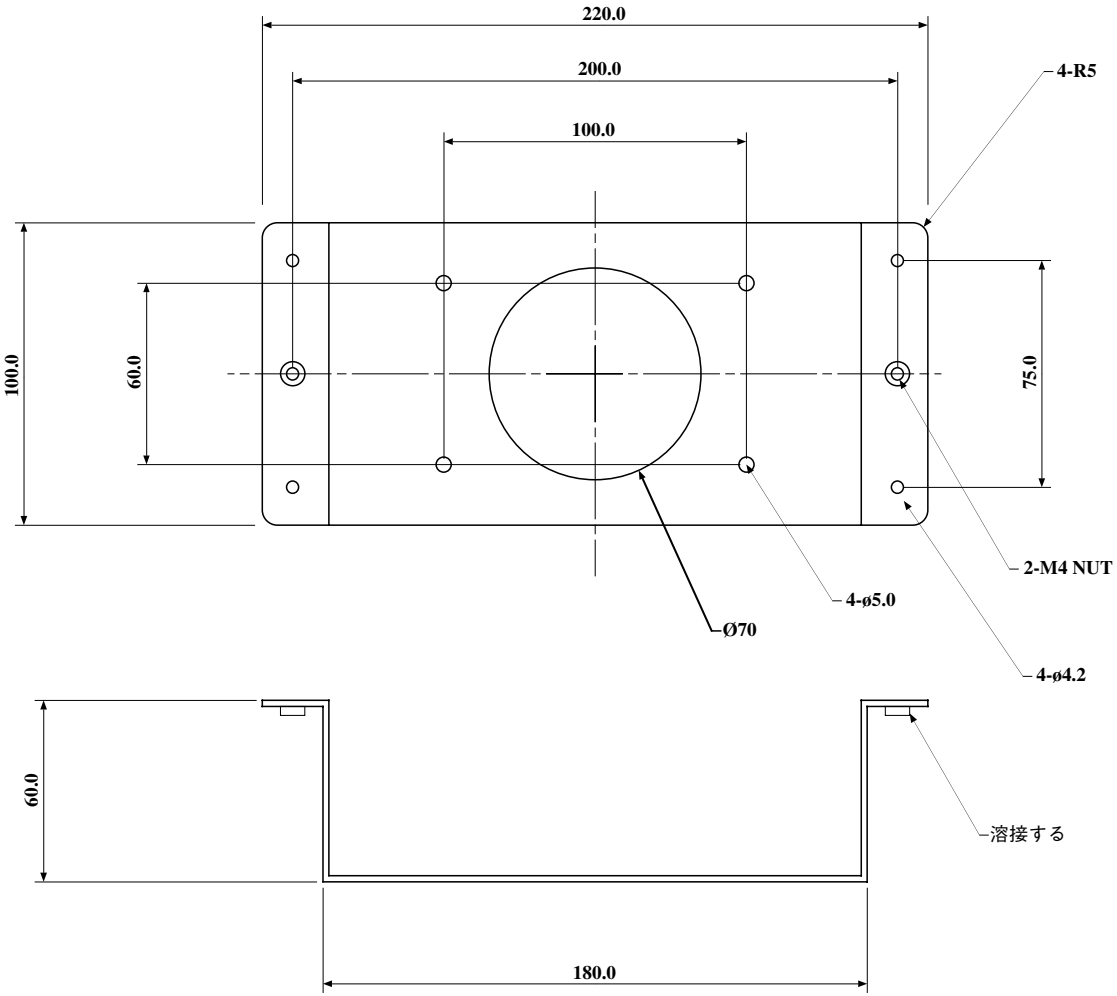

SPCC 2.0

2.117.173

Nov.2007

(C)CURRENT,INC.	AF130 CLOCK	Dec.2000
H.ICHIHASHI	MOUNT	AF130-m-mount