CURRENT PRODUCTS model:AF137
AUTO FADER

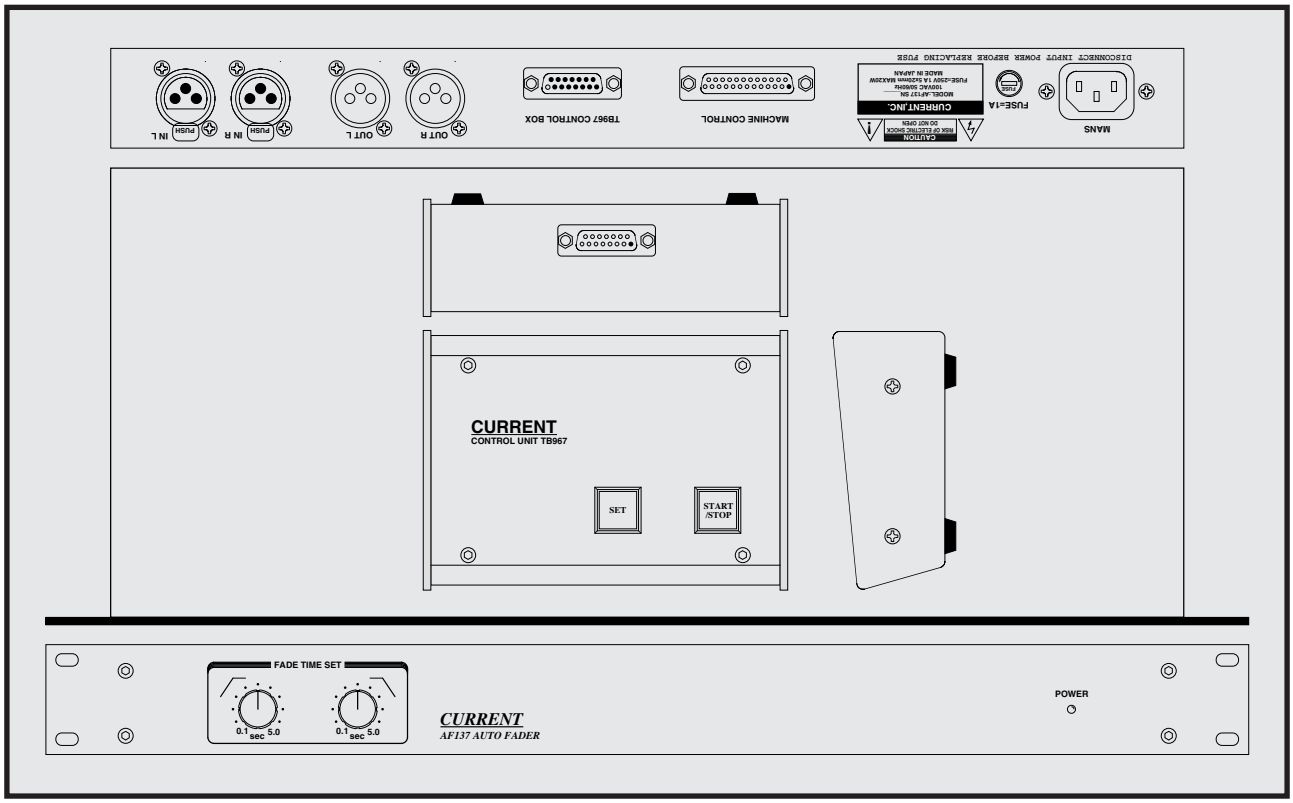

●ステレオオートフェードイン・アウト
●マシンコントロール
●高音質
●リモートコントロールオペレーション
●１９インチ１Ｕ

ＡＦ１３７はリモートユニットのボタン一つでＤＡＴ／ＭＤ等の再生・停止をコントロールし、同時にフェードイン・アウトを行うオートフェーダーシステムです。ラジオ番組等のワンマンオペレーションに最適です。フェードアウト後に出力されるコマンドを機器のNEXT TRACK 等へ接続することで次の曲でスタンバイすることも可能です。

◆コントロール
ＡＦ１３７のリモートユニットのＳＴＡＲＴ／ＳＴＯＰボタンを押すと、ＰＬＡＹコマンドが出力され、フェードインが行われます。再度ボタンを押すと、フェードアウトが行われＳＴＯＰコマンドが出力されます。ＳＴＯＰコマンドは接続した機器のＰＡＵＳＥ、ＳＴＯＰ、ＴＲＡＣＫ＋などに接続します。ＳＴＯＰコマンドは出力されるタイミング（減衰量の検知）を内部のトリマーで設定可能です。（出荷時には－６０ｄＢ）また、フェードイン・アウトのタイミングはフロントパネルのつまみで約０．５秒から５秒まで連続可変できます。

◆リモートユニット
ＡＦ１３７のリモートユニットには２つのボタンがあります。ひとつはＳＥＴスイッチで、マシンをスタートさせる前にポーズ等の待機状態にするためのコマンドを出力します。なお、ＳＥＴコマンドはＰＬＡＹ状態では動作しません。また、ＳＥＴタリーはマシンのポーズタリーなどを接続します。もう一つのＳＴＡＲＴ／ＳＴＯＰスイッチは、接続した機器のＰＬＡＹコマンドなどへ接続し、タリーはＰＬＡＹタリーなどを接続します。ＳＥＴスイッチはＳＴＡＲＴするために事前設定が必要のない機器では接続する必要はありません。

◆その他
ＡＦ１３７の関連機器として、ＶＣＡインターフェースを持つコンソール用の１０ｃｈオートフェーダーＩ／ＦのＡＦ１２７、ＣＭ挿入などに最適なステレオクロスフェーダーＡＦ１３９、ステレオ４系統タリー制御のオートフェーダーのＰＭＳ４１０も併せてご検討下さい。

SPECIFICATIONS

●入力コネクタ：ＸＬＲ３－Ｆｘ２
●入力基準レベル：＋４ｄＢｕ、２４ｋΩバランス、最大 ＋２４ｄＢｕ
●出力コネクタ：ＸＬＲ３－Ｍ ｘ２
●出力基準レベル：＋４ｄＢｕ、５０Ωバランス、最大 ＋２４ｄＢｕ
●周波数特性：２０～２０ｋＨｚ　±０．１ｄＢ
●フェーダーコントロール：ＶＣＡ
●ストップタイミング：－４０～－８０ｄＢｕ
●ＴＨＤ：０．０１％以下（１ｋＨｚ基準レベル）
●電源: １００ＶＡＣ、５０／６０Ｈｚ　ＭＡＸ＝１５Ｗ
●本体外形寸法：４８２Ｗｘ４４Ｈｘ３０３Ｄ
●本体重量：４ｋｇ
●リモート外形寸法：１４６Ｗｘ４７Ｈｘ１０４Ｄ
●リモート重量：０．５ｋｇ

本体:ＡＦ１３７　　￥２９８,０００
リモート:ＡＦ１３７Ｒ　　￥６４,０００
リモートケーブル５ｍ:ＡＦ１３７Ｗ￥２４,０００
付属品:ＡＣケーブル(価格はいずれも税別)

CURRENT,INC. 2-26-11, AKATSUTSUMI, SETAGAYA-KU, TOKYO, 156-0044 JAPAN
株式会社カレント 〒156-0044 東京都世田谷区赤堤2-26-11 TEL:81-3-3321-9559　FAX:81-3-5376-2735

The specifications are subject to change without notice. 記載内容は予告なく変更することがありますのであらかじめご了承ください。

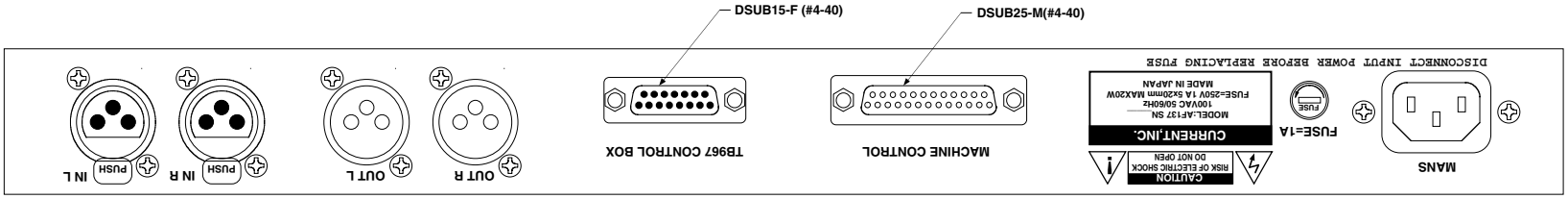

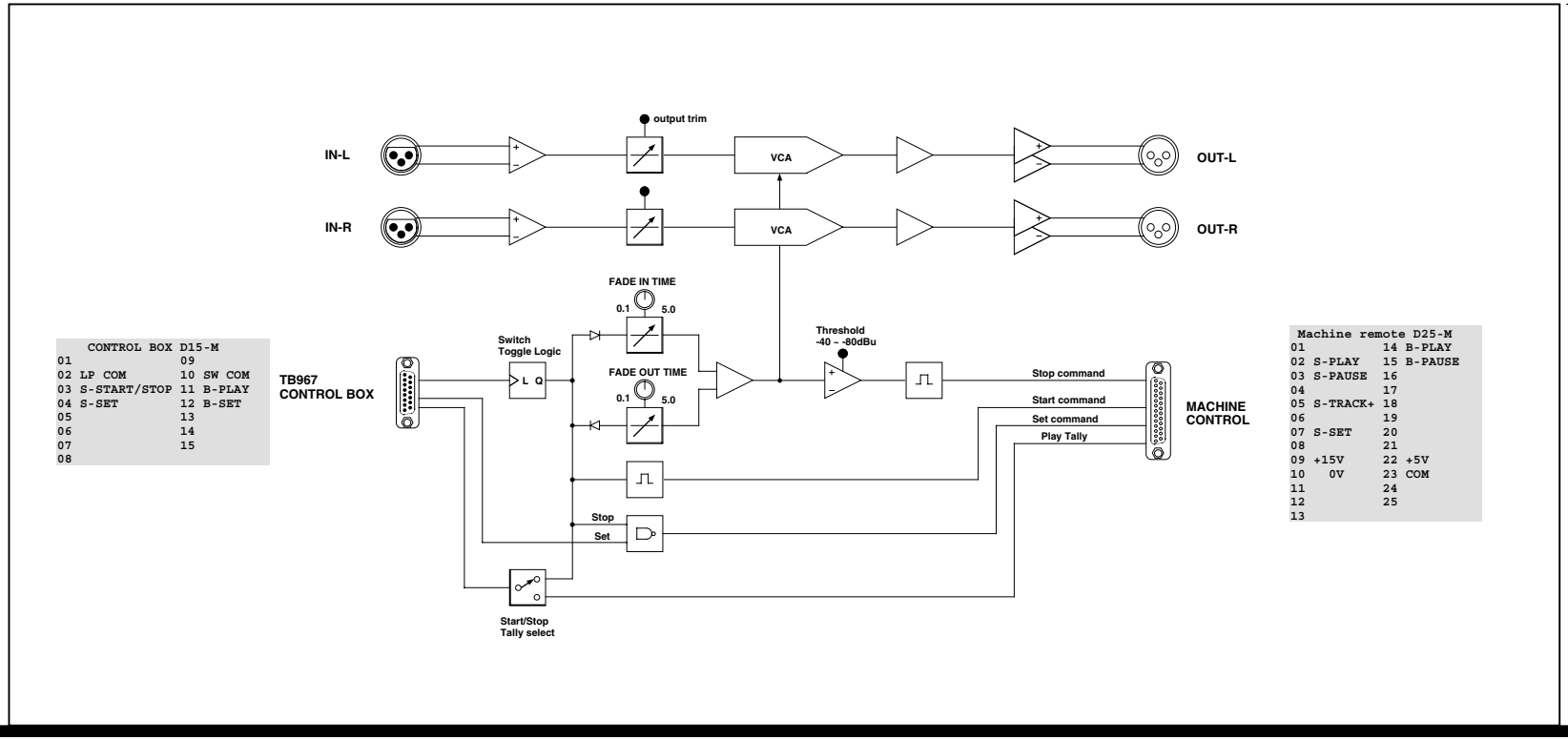

302.6

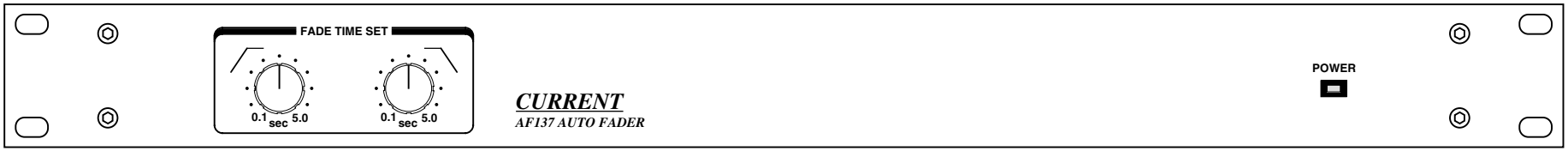

44.0

482.0

Dec.2006

(c)CURRENT,INC.	AF137 AUTO FADER	SEP. 96
H.ICHIHASHI	PANEL DIAGRAM	AF137-D

AF137 "Control Box" D15-M (#4-40) Connector Pin List

~~Ribbon~~	Hard	Signal name	Designation	Active
~~1~~	1			
~~2~~	9			
3	2	LP COM	LAMPS COMMON	+5V
4	10	SW COM	SWITCHES COMMON	0V
~~5~~	3	S-START/STOP	START/STOP SWITCH	L
~~6~~	11	B-PLAY	PLAY LAMP	L
~~7~~	4	S-SET	SET SWITCH	L
~~8~~	12	B-SET	SET LAMP	L
~~9~~	5	S-FadeIN_/OUT	FadeIN_/OUT SWITCH	L
~~10~~	13			
~~11~~	6			
~~12~~	14			
~~13~~	7			
~~14~~	15			
~~15~~	8			

FadeIN_/OUTはリレー接点またはオープンコレクタ出力を接続してください。

スイッチコモンとの間に接続してください。

接点がオープンでフェードアウト、クローズでフェードイン動作します。

注意！ Ｄサブコネクタの接続はＨＡＲＤピン番号で接続してください。取付は＃４－４０インチビスです。

CAUTION! D-Connector for wiring refer toHard pin number Description. Mounting screw for D-connector use #4-40 size.

(c)2001-2007 CURRENT,INC.

AF137 "Machine Control" D25-M(#4-40) Connector Pin List

~~Ribbon~~	Hard	Signal name	Designation	Active
~~1~~	1			
~~2~~	14	B-PLAY	PLAY LAMP	L
~~3~~	2	S-PLAY	PLAY SWITCH	L
~~4~~	15	B-PAUSE	PAUSE(STOP) LAMP	L
~~5~~	3	S-PAUSE	PAUSE(STOP) SWITCH	L
~~6~~	16			
~~7~~	4			
~~8~~	17			
~~9~~	5	S-TRACK+	TRACK+ SWITCH	L
~~10~~	18			
~~11~~	6			
~~12~~	19			
~~13~~	7	S-SET	SET SWITCH	L
~~14~~	20			
~~15~~	8			
~~16~~	21			
~~17~~	9	+15V	+15V SUPPLY	
~~18~~	22	+5V	LAMPS COMMON	input
~~19~~	10	0V	+15V COMMON	
~~20~~	23	COM	SWITCHES COMMON	input
~~21~~	11			
~~22~~	24			
~~23~~	12			
~~24~~	25			
~~25~~	13			

フェードアウト後に出力されるコマンドは内部ディップスイッチが
１の場合にはTRACK+、２の場合にはPAUSEに出力されます。両方を選択しても問題ありません。

各コマンド出力はフォトカプラで絶縁されています。オープンコレクタとして使用する場合には
0VとCOMを接続してください。また、コントロールボックスのタリー電源も外部機器から
受けるようになっていますが、AF137の電源を使用する場合には+15Vと+5Vを接続してください。

注意！ Ｄサブコネクタの接続はＨＡＲＤピン番号で接続してください。取付は＃４－４０インチビスです。
CAUTION! D-Connector for wiring refer toHard pin number Description. Mounting screw for D-connector use #4-40 size.

(c)1996-2007 CURRENT,INC.

AUTO FADER model:AF137

ディップスイッチの設定

フェードアウト後のコマンド出力先を設定します。
Ｓ１－１：　”ＴＲＡＣＫ＋”コマンドを出力します。
Ｓ１－２：　”ＰＡＵＳＥ”コマンドを出力します。
Ｓ１－３：　ＯＦＦに固定して使用してください。
Ｓ１－４：　ＯＮに固定して使用してください。

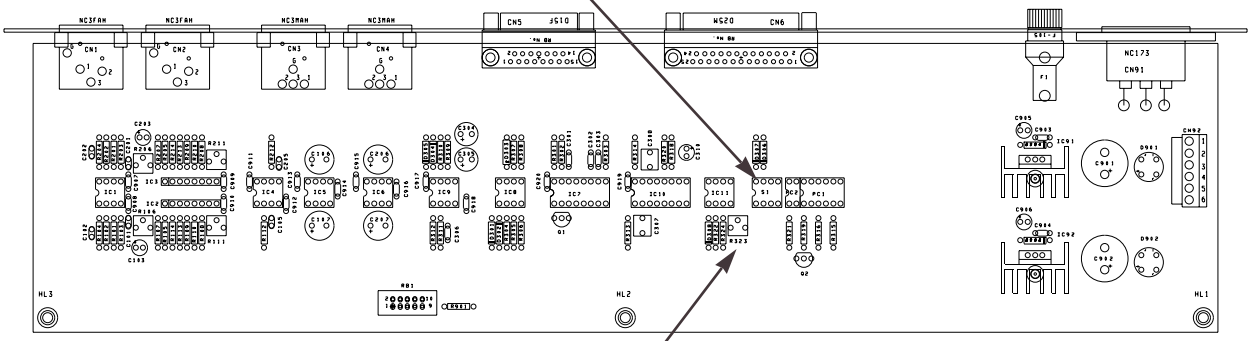

フェードアウト後のコマンド出力のタイミング設定

半固定ボリウムＲ３２３でフェードアウト後に出力するコマンドのタイミングを変更することが出来ます。出荷時の設定値は－６０ｄＢｕですが、－４０から－８０ｄＢｕまで連続可変することが出来ます。

(c)2003 CURRENT,INC. 2-26-11 AKATSUTSUMI, SETAGAYA-KU, TOKYO, 156, JAPAN TEL:81-3-3321-9559 http://www.crnt.co.jp/