CURRENT PRODUCTS model:AF141

TALLY FADER

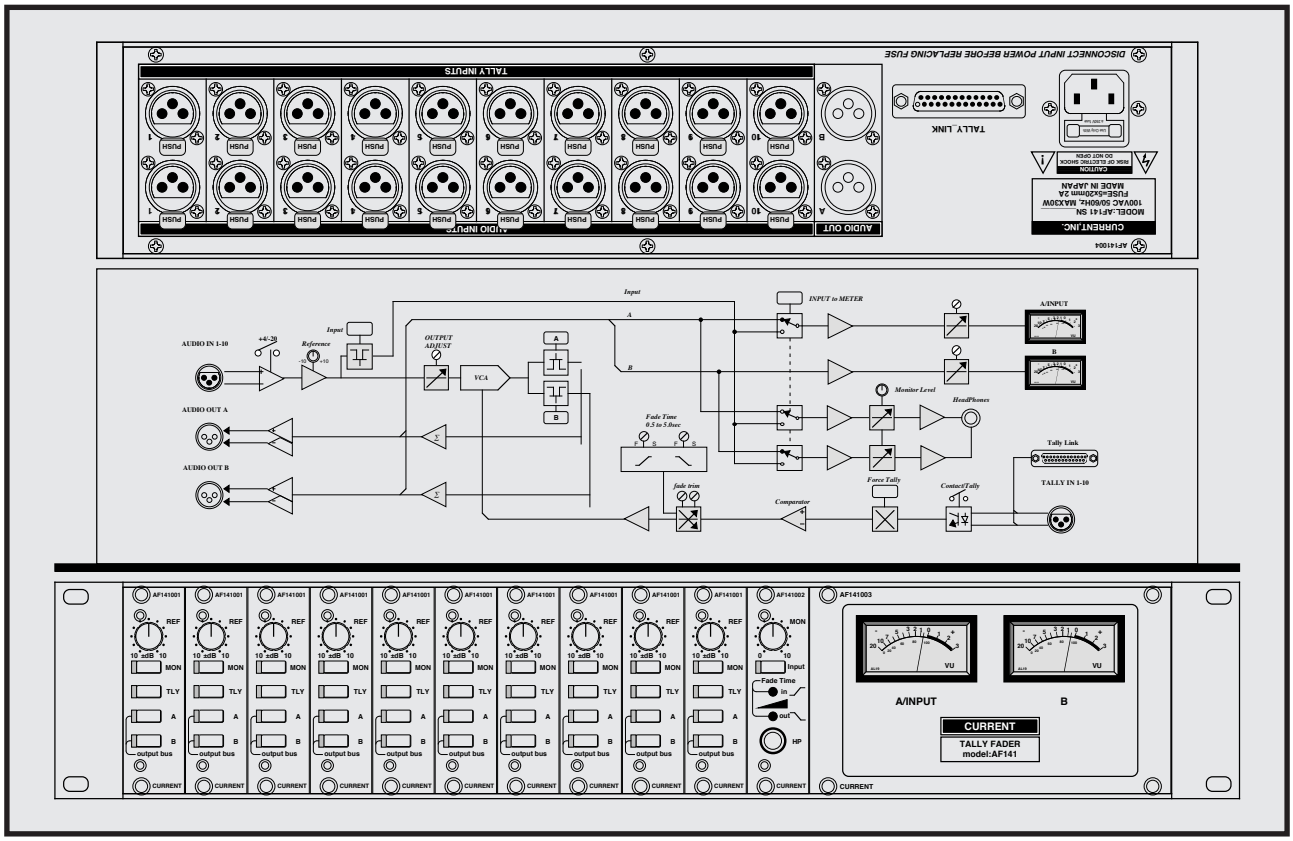

●１０ｃｈタリーフェーダー ●２系統の出力バス ●ＶＵメーター
●リファレンスレベル可変 ●ヘッドフォンモニター
●プラグインモジュール方式 ●１９インチ２Ｕサイズ

ＡＦ１４１は１０ｃｈ入力、２バス出力のタリーフェーダーです。個別に入力されたタリー接点または電圧に連動してフェードイン、フェードアウトが可能で、フェードタイムはマスターモジュールで一括設定できます。入出力レベルはＶＵメーター及び、ヘッドフォンモニターで監視することが出来ます。タリーモードの変更、基準レベル、フェードタイムの設定はプラグインモジュールですので簡単に変更することが出来ます。

◆入力レベル
各入力モジュールごとに入力レベルを±１０ｄＢの範囲で可変出来ます。つまみはセンタークリックが基準位置です。

◆出力バス
各入力モジュールの出力はＡ，Ｂボタンでバスに送られます。複数チャンネルで同時選択した場合にはミックスされます。

◆基準レベル
出荷時には＋４ｄＢｕですが各入力モジュール内のスイッチで－２０ｄＢｕに変更することも出来ます。

◆フェードイン、アウト
フェードタイムは１０ｃｈ同時にマスターモジュールのトリムで０．５～３秒まで連続可変出来ます。また、各ｃｈでもマスターフェードタイムに加算する形で可変することも出来ます。

◆タリーモード
出荷時にはドライ接点,モードに設定されていますが、各入力モジュール内のスイッチで＋５Ｖから＋２４Ｖの電圧を受けるモードに変更できます。

◆モニター
ＶＵメーターは出力バスＡ，Ｂをモニターしていますが、マスターモジュールのメーターモードが INPUT の場合には、MON スイッチを押したチャンネルをＡのメーターに表示します。ヘッドフォンモニターは INPUT モードの場合にはモノになります。

◆マニュアルタリー
各入力モジュールの TLY スイッチで強制的にタリーＯＮにすることが出来ます。外部タリー入力とはｏｒ動作になります。なお、タリーが入力されている間はスイッチ左のＬＥＤが点灯します。

SPECIFICATIONS

AUDIO INPUT: BALANCED, 20kΩ **CONNECTOR**: XLR3-F
INPUTS REFERENCE LEVEL: +4dBu / -20dBu **INPUT TRIM:** ±10dB
MAXMUM INPUTS LEVEL: +24dBu at +4dBu ref, -4dBu at -20dBu ref
AUDIO OUTPUTS: BALANCED, 50Ω **CONNECTOR**: XLR3-M
OUTPUTS REF: +4dBu, MAX=+24dBu **RESP.:** 20 to 20kHz ±0.1dB
TALLY LINK CONNECTOR: D25-F(#4-40)
THD: <0.01% at Reference Level **FADE TIME:** 0.5s ~ 3s
MONITOR: VU METER, HEADPHONES 500mW
EIN: <-90dB **MAINS:** 100VAC 50/60Hz MAX 30W
DIMENSIONS: 482.6Wx88Hx320.6D, 6kg

御注文型番:ＡＦ１４１
標準価格:￥１,３２０,０００(税別)
付属品:ＡＣケーブル

CURRENT,INC. 2-26-11, AKATSUTSUMI, SETAGAYA-KU, TOKYO, 156-0044 JAPAN
株式会社カレント 〒156-0044 東京都世田谷区赤堤2-26-11 TEL:81-3-3321-9559 FAX:81-3-5376-2735

The specifications are subject to change without notice. 記載内容は予告なく変更することがありますのであらかじめご了承ください。

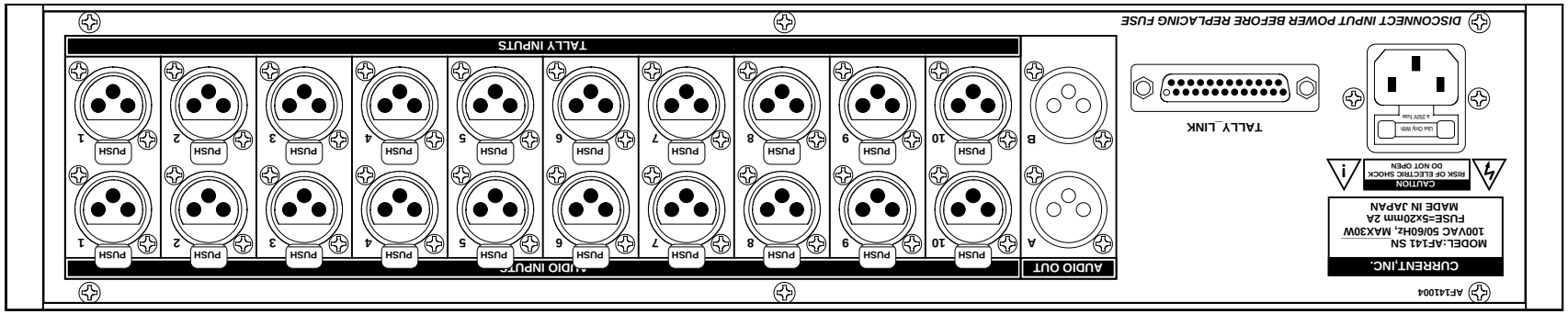

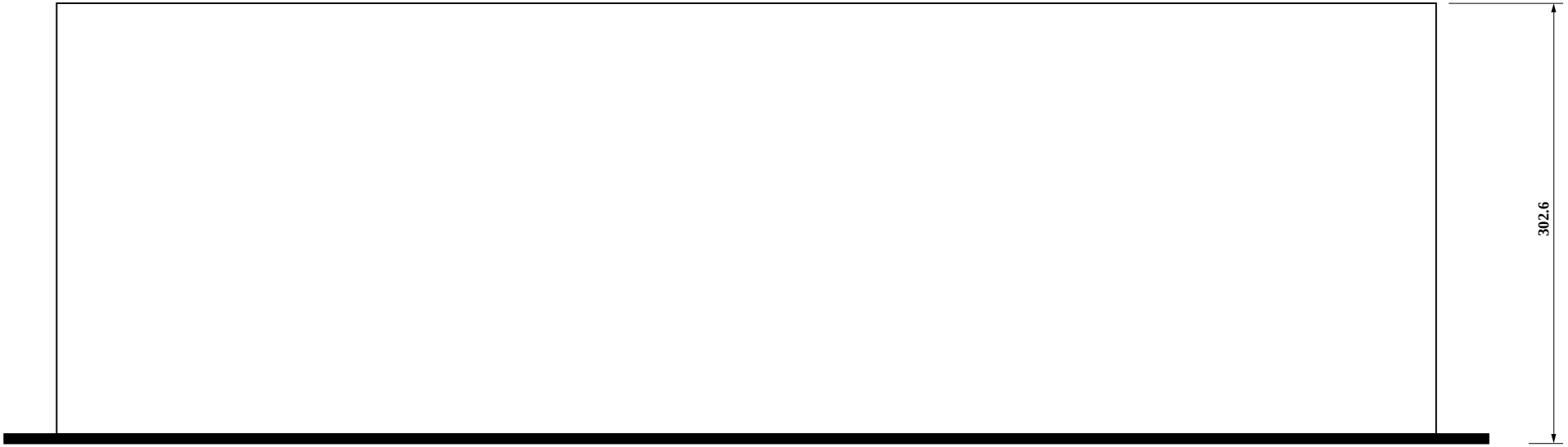

(c)CURRENT,INC.	AF141 TALLY FADER	MAR.2002
H.ICHIHASHI	PANEL DIAGRAM	AF141-D

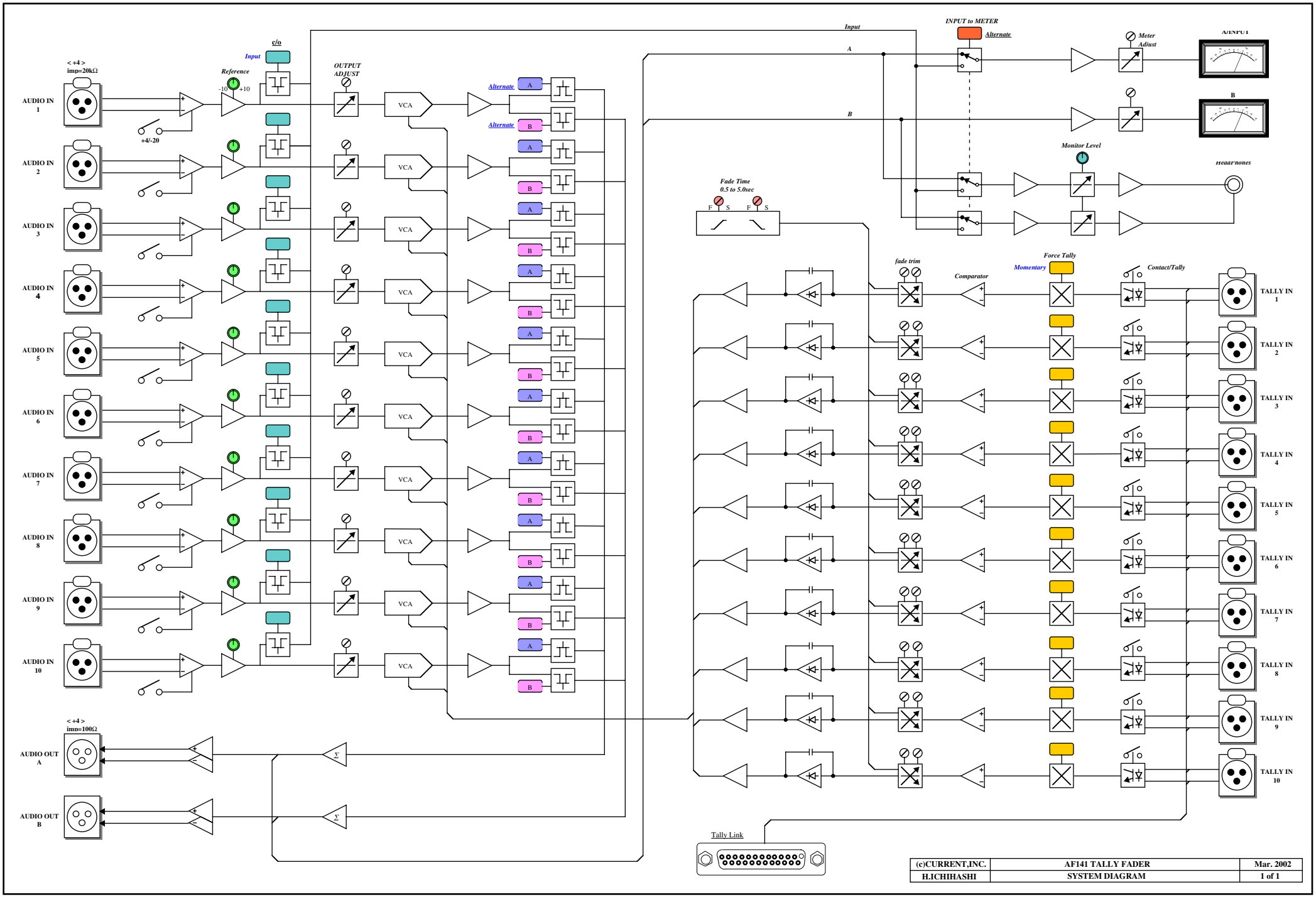

(c)CURRENT,INC.	AF141 TALLY FADER	Mar. 2002
H.ICHIHASHI	SYSTEM DIAGRAM	1 of 1

AF141 "TALLY LINK" (D25-F #4-40)

~~Ribbon~~	Hard	Signal name	TALLY INPUT	Active
~~1~~	**1**	1a	FU OUTPUT 1a	
~~2~~	**14**	1b	FU OUTPUT 1b	
~~3~~	**2**	2a	FU OUTPUT 2a	
~~4~~	**15**	2b	FU OUTPUT 2b	
~~5~~	**3**	3a	FU OUTPUT 3a	
~~6~~	**16**	3b	FU OUTPUT 3b	
~~7~~	**4**	4a	FU OUTPUT 4a	
~~8~~	**17**	4b	FU OUTPUT 4b	
~~9~~	**5**	5a	FU OUTPUT 5a	
~~10~~	**18**	5b	FU OUTPUT 5b	
~~11~~	**6**	6a	FU OUTPUT 6a	
~~12~~	**19**	6b	FU OUTPUT 6b	
~~13~~	**7**	7a	FU OUTPUT 7a	
~~14~~	**20**	7b	FU OUTPUT 7b	
~~15~~	**8**	8a	FU OUTPUT 8a	
~~16~~	**21**	8b	FU OUTPUT 8b	
~~17~~	**9**	9a	FU OUTPUT 9a	
~~18~~	**22**	9b	FU OUTPUT 9b	
~~19~~	**10**	10a	FU OUTPUT 10a	
~~20~~	**23**	10b	FU OUTPUT 10b	
~~21~~	**11**			
~~22~~	**24**			
~~23~~	**12**			
~~24~~	**25**			
~~25~~	**13**			

タリー（電圧）を接続する場合にはａとｂに５から２４Ｖを接続してください。

電圧の極性は問わず、直流でも交流でも構いません。

注意！ Ｄサブコネクタの接続はＨＡＲＤピン番号で接続してください。取付は＃４－４０インチビスです。

CAUTION! D-Connector for wiring refer toHard pin number Description. Mounting screw for D-connector use #4-40 size.

AF14 1(c)2002 CURRENT,INC.

TALLY FADER AF141

概要　１０ｃｈ入力、２バス出力のタリーフェーダーです。個別に入力されたタリー接点または電圧に連動してフェードイン、アウトを行い、フェードタイムはマスタモジュールで一括設定が可能です。

入出力　オーディオ入出力ともにＸＬＲコネクタです。タリー入力もＸＬＲで２，３ピンを使用しています。電圧入力での極性は問いません。

モニター　Ａ、Ｂのバス及び、各チャンネルのプリフェーダーをヘッドフォン、ＶＵメーターでモニターが可能です。

リンク　タリー入力ＸＬＲコネクタとパラレルで接続されたＤサブコネクタで複数のＡＦ１４１を連動して使用することが出来ます。

電源　ＡＣ１００Ｖ±１０％で使用して下さい。交換ヒューズは２５０Ｖ／２Ａで５．２φｘ２０mmタイプを使用して下さい。

ＭＯＮスイッチ
プリフェーダーでモニターすることが出来ます。各チャンネルは相互リセット動作で、電源投入時には全てＯＦＦになります。黄ＬＥＤ

Ａ、Ｂスイッチ
出力バスの選択スイッチで、各チャンネルはミックスして出力されます。Ａは緑、Ｂは橙ＬＥＤ

基準レベル設定スイッチ
＋４ｄＢｕまたは－２０ｄＢｕに設定できます。出荷時には＋４ｄＢｕに設定されています。

ＲＥＦトリム
チャンネルレベルを±１０ｄＢ可変出来ます。
（センタークリック有り）

ＴＬＹスイッチ
マニュアルでタリー信号をだすことができ、外部タリーとはｏｒ動作となります。外部タリーが入力されている間はＬＥＤが点灯します。スイッチはモーメンタリー動作です。赤ＬＥＤ

タリーモードスイッチ
タリー入力を接点か、電圧かを設定します。電圧の場合には５Ｖから２４ＶまでのＡＣ、ＤＣに対応します。出荷時には接点に設定されています。なお、複数のＡＦ１４１をリンクして使用する場合には同じチャンネルは同じ設定で使用してください。

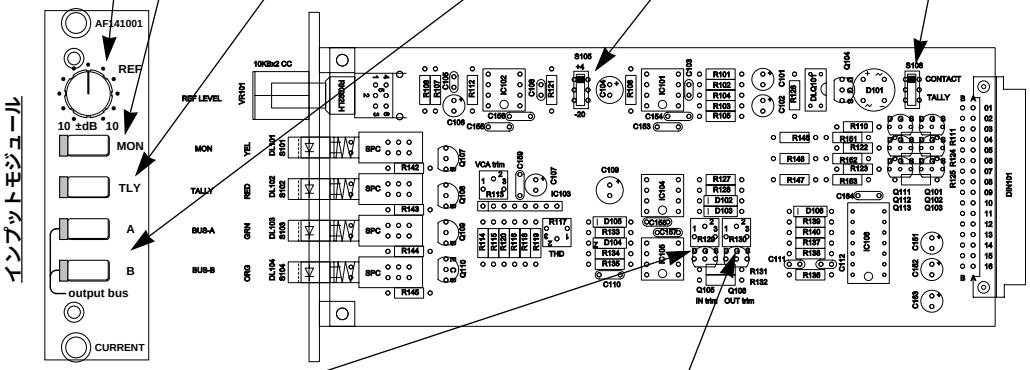

フェードインタイムトリム
右に回すとフェードインタイムが長くなります。出荷時には左に回しきってあります。

フェードアウトタイムトリム
右に回すとフェードアウトタイムが長くなります。出荷時には左に回しきってあります。

ＭＯＮレベル
ヘッドフォンモニターの音量です。

ＩＮＰＵＴスイッチ
ＶＵメーターの表示がＡ、Ｂバスから、ＡだけがＭＯＮを選んだチャンネルに切り替わります。ヘッドフォンモニターはモノになります。黄ＬＥＤ

フェードタイムトリム
フェードイン、アウトをそれぞれ約０．５秒から３秒まで可変出来ます。

ヘッドフォン
８Ω以上のヘッドフォンを使用してください。モニターソースはＩｎｐｕｔスイッチと連動します。

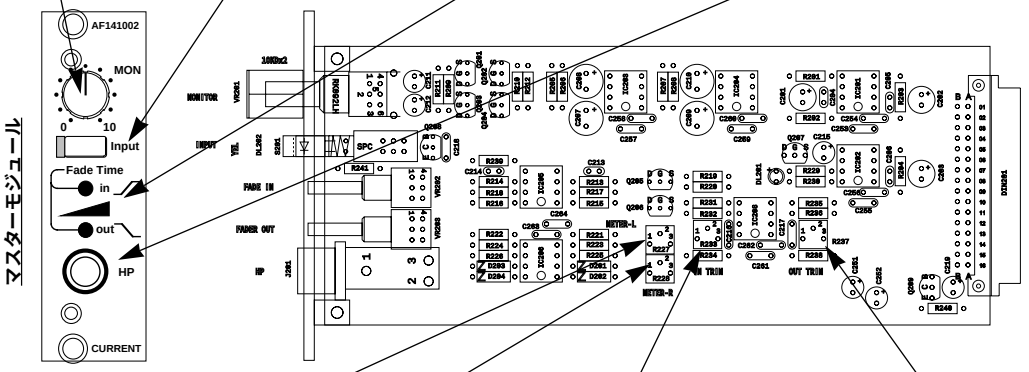

ＶＵメータートリム　Ａ

ＶＵメータートリム　Ｂ

マスターフェードインタイムトリム
パネルのトリムでの最大値を設定します。最大で５秒以上の設定が出来ます。

マスターフェードアウトタイムトリム
パネルのトリムでの最大値を設定します。最大で５秒以上の設定が出来ます。

(c)2002 CURRENT,INC. www.crnt.co.jp 2-26-11 AKATSUTSUMI, SETAGAYA-KU, TOKYO, 156, JAPAN TEL:81-3-3321-9559