CURRENT PRODUCTS model:CSP249
MONITORONE

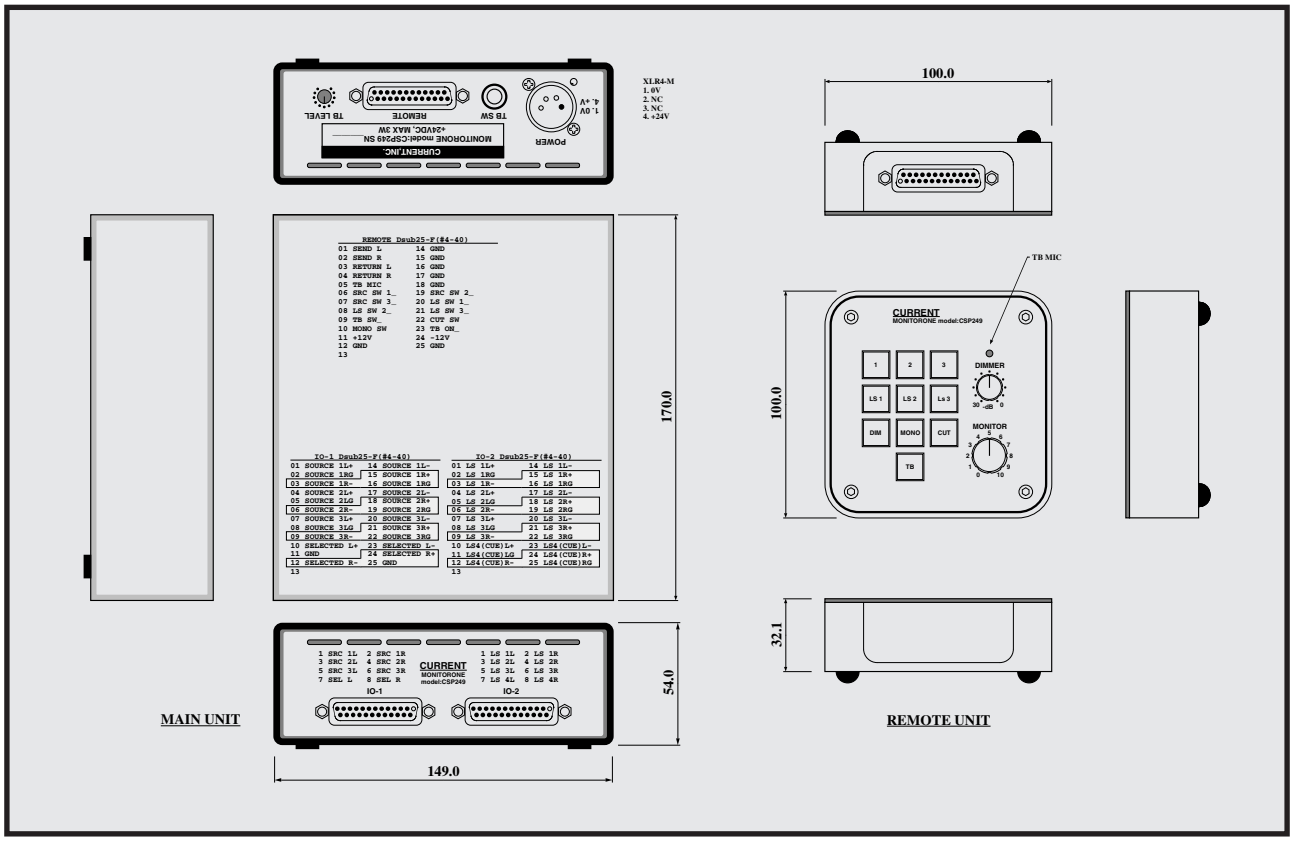

●モニターコントローラー
●３ソース
●３スピーカー
●ＤＩＭ
●ＣＵＥ出力
●トークバック
●フットスイッチ
●コンパクト

CSP249 は３ソース入力、３スピーカー出力のモニターコントローラーです。基本的なモニター機能に加え、CUE 出力とリファレンスヘッドフォンアンプ用の出力も備えています。コンパクトなリモートコントローラと本体ユニットの構成ですので小規模スタジオ、ノンリニア編集環境に最適です。

◆モニターソース
３系統のソース入力を切り換えてモニター出来ます。ＣＵＥセンド及び、HPA 用出力はモニターセレクター直後から送られます。

◆スピーカー
３系統のスピーカーを切り換えてモニター出来ます。ＴＢ時にはＤＩＭがＯＮになりますので同時通話時にバランスを取ることも出来ます。

◆モニター
ＣＵＴ、ＭＯＮＯ及びＤＩＭ機能があり、DIM レベルは 0dB～-30dB までの連続可変方式です。

◆ＣＵＥ
ＣＵＥボックス用の出力にはＴＢがミックスして出力されます。

◆トークバック
リモートに内蔵されたＴＢマイクでＣＵＥ出力へトークバックが可能です。ＴＢレベルは本体の"TB LEVEL"で調整でき、フットスイッチ用のフォーンジャックも備えています。

◆その他
CSP249 には VU メーターを実装していませんが、HPA 出力に MP421 シリーズを接続して、その TX ポートに接続してレベルを監視することも出来ます。

SPECIFICATIONS

- **IO-1:** D25-F(#4-40)
- **IO-2:** D25-F(#4-40)
- **REMOTE:** D25-F(#4-40)
- **INPUTS:** BALANCED, 24kΩ, REF=+4dBu, MAX=+24dBu
- **OUTPUTS:** BALANCED, 50Ω, REF=+4dBu, MAX=+24dBu
- **FREQUENCY RESPONSE:** 20Hz-20kHz ±0.1dB
- **THD:** < 0.01% at 1kHz REFERENCE LEVEL
- **DIMENSIONS(main):** 150W x 54H x 170D 1kg
- **DIMENSIONS(remote):** 100W x 32H x 100D 300g
- **POWER:** +24VDC max 0.5A

ＣＳＰ２４９:　　￥３２０,０００
価格は税別　付属品:ＰＳＵ､リモートケーブル１ｍ

CURRENT,INC. 2-26-11, AKATSUTSUMI, SETAGAYA-KU, TOKYO, 156-0044 JAPAN
株式会社カレント 〒156-0044 東京都世田谷区赤堤2-26-11 TEL:81-3-3321-9559

The specifications are subject to change without notice. 記載内容は予告なく変更することがありますのであらかじめご了承ください。

REMOTE Dsub25-F(#4-40)

01	SEND L	14	GND
02	SEND R	15	GND
03	RETURN L	16	GND
04	RETURN R	17	GND
05	TB MIC	18	GND
06	SRC SW 1_	19	SRC SW 2_
07	SRC SW 3_	20	LS SW 1_
08	LS SW 2_	21	LS SW 3_
09	TB SW_	22	CUT SW
10	MONO SW	23	TB ON_
11	+12V	24	-12V
12	GND	25	GND
13			

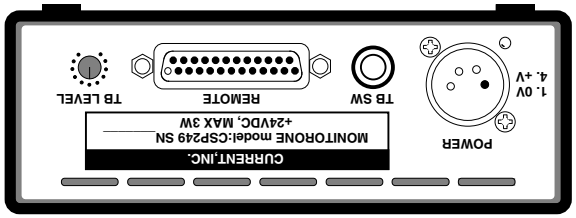

XLR4-M
1. 0V
2. NC
3. NC
4. +24V

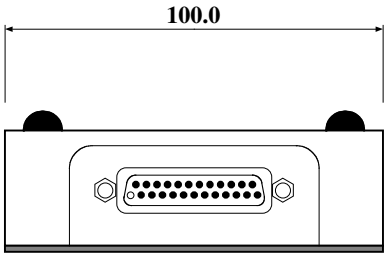

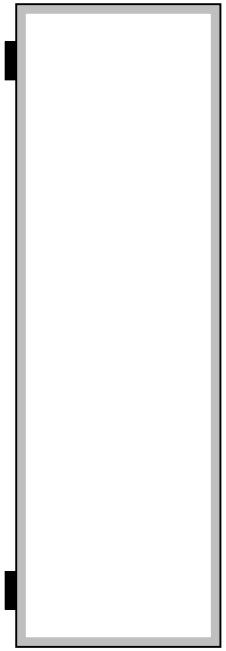

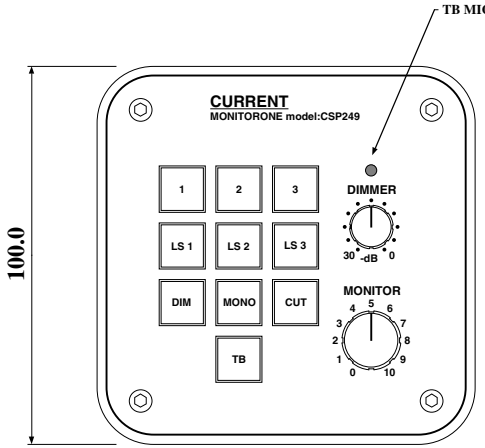

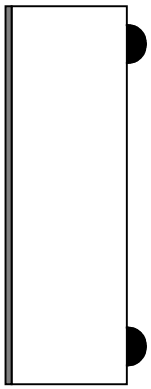

IO-1 Dsub25-F(#4-40)

01	SOURCE 1L+	14	SOURCE 1L-
02	SOURCE 1RG	15	SOURCE 1R+
03	SOURCE 1R-	16	SOURCE 1RG
04	SOURCE 2L+	17	SOURCE 2L-
05	SOURCE 2LG	18	SOURCE 2R+
06	SOURCE 2R-	19	SOURCE 2RG
07	SOURCE 3L+	20	SOURCE 3L-
08	SOURCE 3LG	21	SOURCE 3R+
09	SOURCE 3R-	22	SOURCE 3RG
10	SELECTED L+	23	SELECTED L-
11	GND	24	SELECTED R+
12	SELECTED R-	25	GND
13			

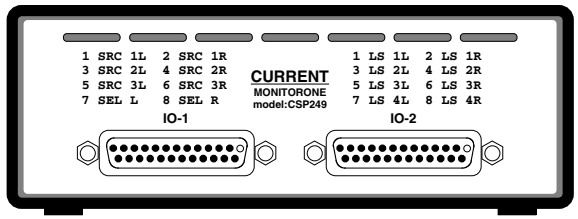

MAIN UNIT

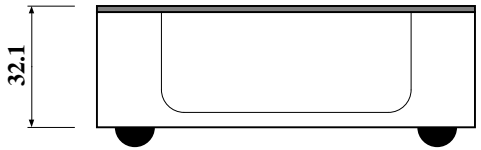

REMOTE UNIT

IO-2 Dsub25-F(#4-40)

01	LS 1L+	14	LS 1L-
02	LS 1RG	15	LS 1R+
03	LS 1R-	16	LS 1RG
04	LS 2L+	17	LS 2L-
05	LS 2LG	18	LS 2R+
06	LS 2R-	19	LS 2RG
07	LS 3L+	20	LS 3L-
08	LS 3LG	21	LS 3R+
09	LS 3R-	22	LS 3RG
10	LS4(CUE)L+	23	LS4(CUE)L-
11	LS4(CUE)LG	24	LS4(CUE)R+
12	LS4(CUE)R-	25	LS4(CUE)RG
13			

(c)CURRENT,INC.	CSP249 MONITORONE	Jun.2020
H.ICHIHASHI	PANEL DIAGRAM	CSP249-D

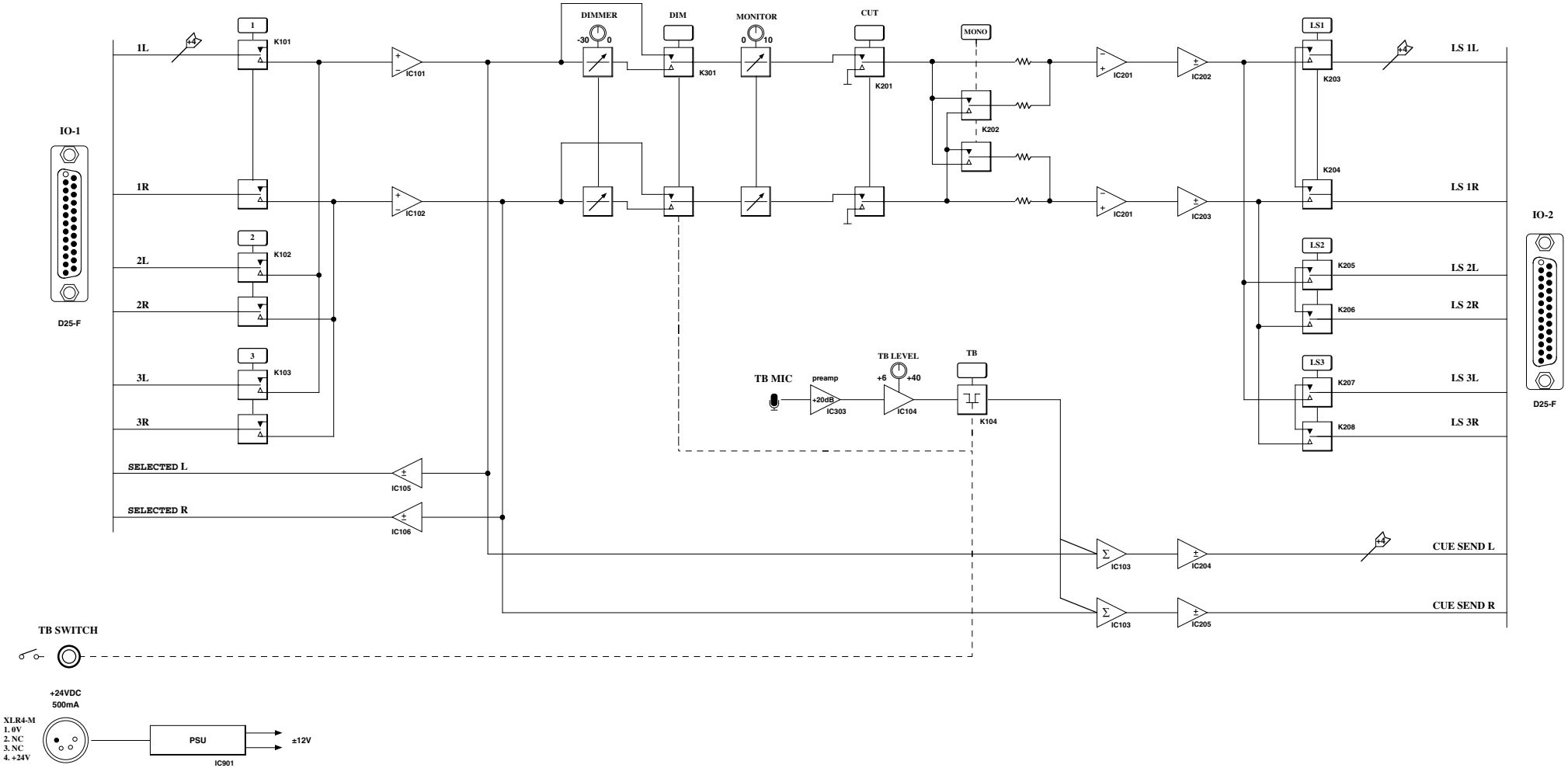

IO-1 Dsub25-F(#4-40)

01	SOURCE 1L+	14	SOURCE 1L-
02	SOURCE 1RG	15	SOURCE 1R+
03	SOURCE 1R-	16	SOURCE 1RG
04	SOURCE 2L+	17	SOURCE 2L-
05	SOURCE 2LG	18	SOURCE 2R+
06	SOURCE 2R-	19	SOURCE 2RG
07	SOURCE 3L+	20	SOURCE 3L-
08	SOURCE 3LG	21	SOURCE 3R+
09	SOURCE 3R-	22	SOURCE 3RG
10	SELECTED L+	23	SELECTED L-
11	GND	24	SELECTED R+
12	SELECTED R-	25	GND
13			

REMOTE Dsub25-F(#4-40)

01	SEND L	14	GND
02	SEND R	15	GND
03	RETURN L	16	GND
04	RETURN R	17	GND
05	TB MIC	18	GND
06	SRC SW 1_	19	SRC SW 2_
07	SRC SW 3_	20	LS SW 1_
08	LS SW 2_	21	LS SW 3_
09	TB SW_	22	CUT SW
10	MONO SW	23	TB ON_
11	+12V	24	-12V
12	GND	25	GND
13			

IO-2 Dsub25-F(#4-40)

01	LS 1L+	14	LS 1L-
02	LS 1RG	15	LS 1R+
03	LS 1R-	16	LS 1RG
04	LS 2L+	17	LS 2L-
05	LS 2LG	18	LS 2R+
06	LS 2R-	19	LS 2RG
07	LS 3L+	20	LS 3L-
08	LS 3LG	21	LS 3R+
09	LS 3R-	22	LS 3RG
10	LS4(CUE)L+	23	LS4(CUE)L-
11	LS4(CUE)LG	24	LS4(CUE)R+
12	LS4(CUE)R-	25	LS4(CUE)RG
13			

(c)CURRENT,INC.	CSP249 MONITORONE	Jun.2020
H.ICHIHASHI	SYSTEM DIAGRAM	CSP249-B

D25-M (#4-40)

1m

D25-M (#4-40)

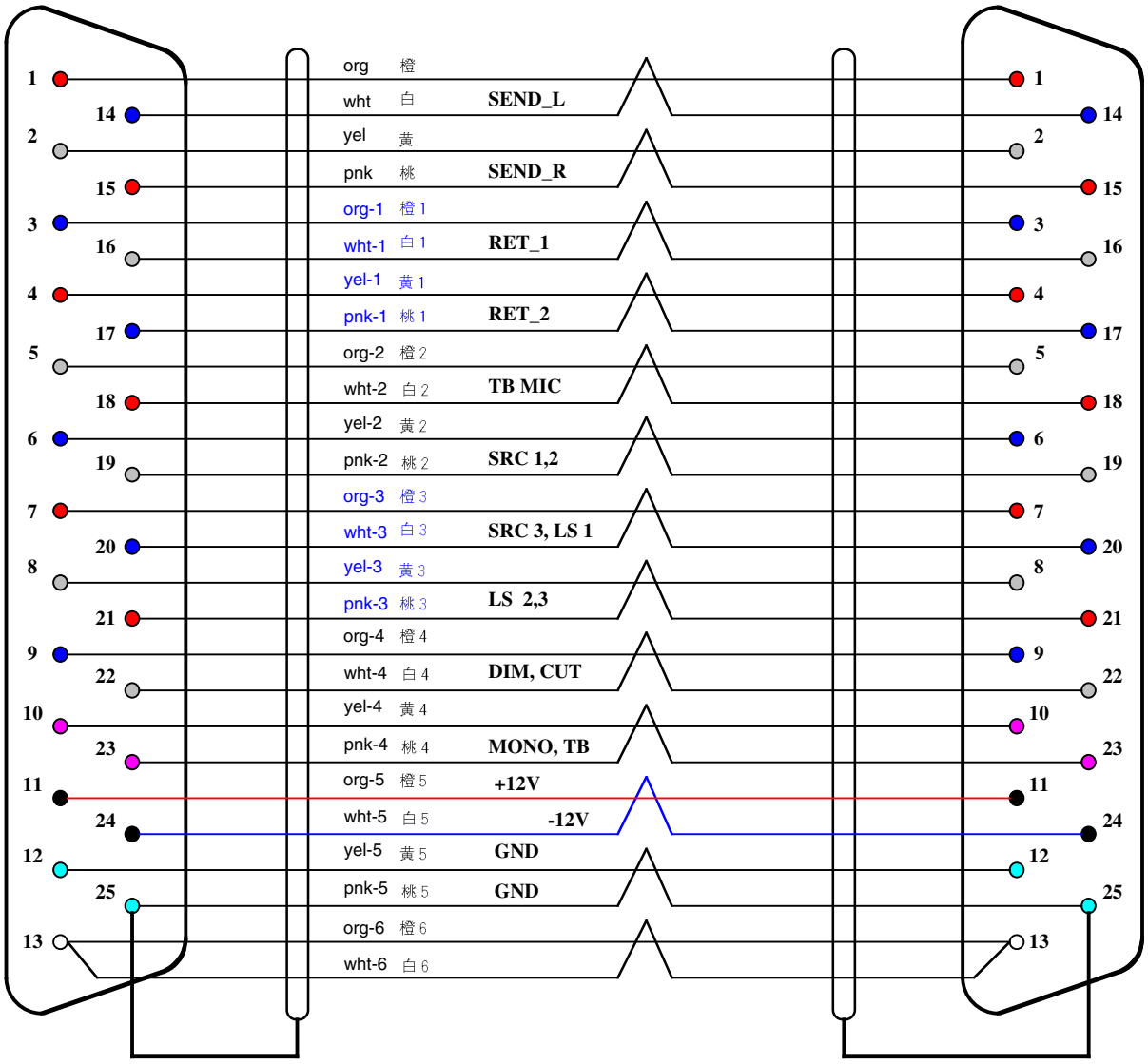

When using twisted pair cable,
mogami 2845 13-pair recommend.

REMOTE Dsub25-M(#4-40)	
01 SEND L	14 GND
02 SEND R	15 GND
03 RETURN L	16 GND
04 RETURN R	17 GND
05 TB MIC	18 GND
06 SRC SW 1_	19 SRC SW 2_
07 SRC SW 3_	20 LS SW 1_
08 LS SW 2_	21 LS SW 3_
09 TB SW_	22 CUT SW
10 MONO SW	23 TB ON_
11 +12V	24 -12V
12 GND	25 GND
13	

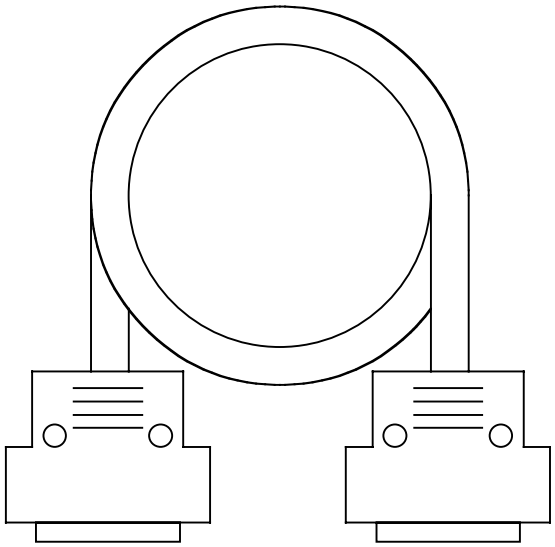

(c)CURRENT,INC.	CSP249	Jun.2020
H.ICHIHASHI	REMOTE CABLE	CSP249-W01

powered by ClarisCad