CURRENT PRODUCTS model:CSP300CX

DIGITAL AUDIO DISTRIBUTOR

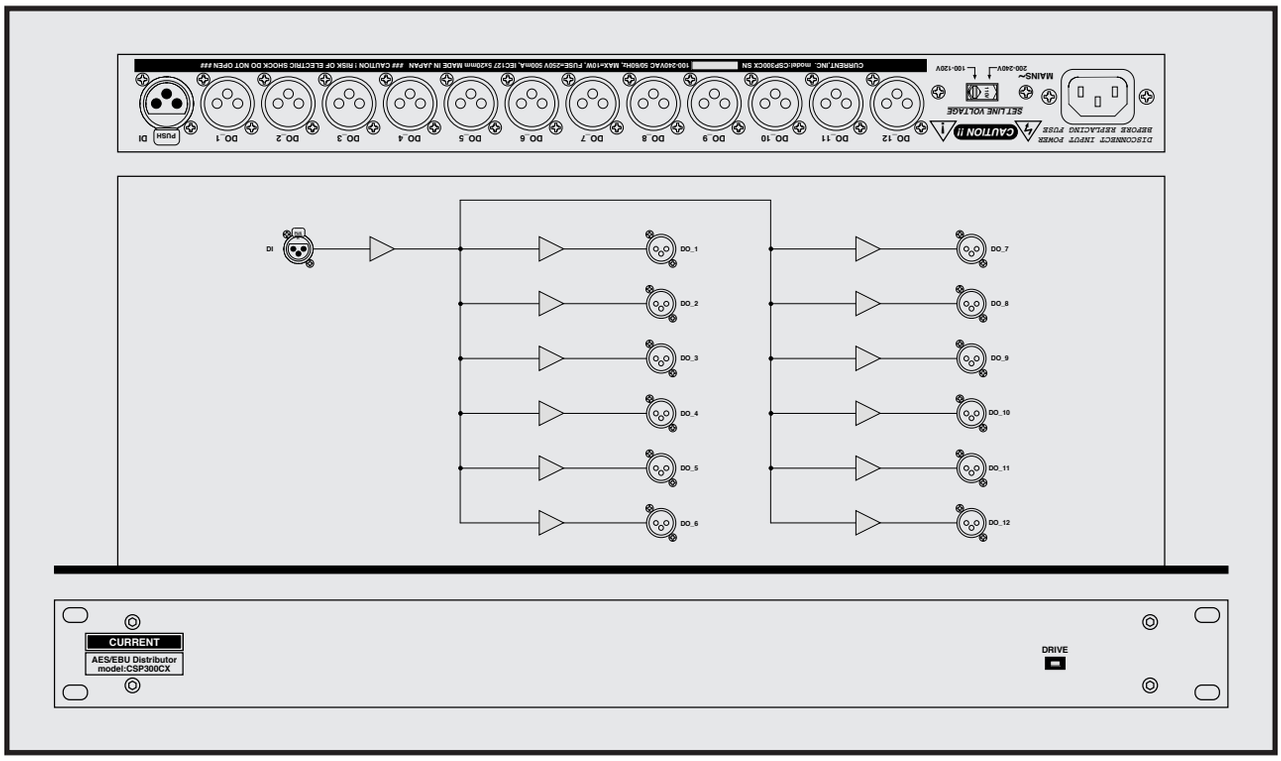

●ＡＥＳ／ＥＢＵデジタルオーディオを１２分配
●１９２ｋ対応
●ワールドワイド電源対応
●１９インチ１Ｕ

ＣＳＰ３００ＣＸは１入力、１２出力のＡＥＳ／ＥＢＵデジタルオーディオ分配器です。ＡＥＳ／ＥＢＵはＸＬＲコネクタを使用していますが伝送インピーダンスが規定されているため、通常のオーディオと違って単純にパラ接続をすると正しく動作しません。コピーや系統を分けたい場合には必ずディストリビューターを使用する必要があります。

◆入出力コネクタ
ＣＳＰ３００ＣＸの入出力コネクタは全て１１０Ωバランス仕様のＸＬＲタイプです。

◆接続に関して
アンバランスのコアキシャルラインで使用する場合には、入力の３番ピンを１番ピンと接続し、出力は２番ピンと１番ピンに接続し、３番ピンはオープンにしてください。この場合、入力インピーダンスは１１０Ω、出力は５６Ωになりますのでご注意下さい。また、ＳＰＤＦ機器の入力へ接続する場合にはアッテネータを入れる必要があります。

◆その他
モニター機能付きのＣＳＰ３００Ｂ、ワードクロック分配のＣＳＰ３０２Ａも併せてご検討下さい。ＣＳＰ３０２ＡはＡＥＳ３－ｉｄの分配も可能です。

SPECIFICATIONS

- **INPUT:** 1
- **INPUT IMPEDANCE:** 110Ω AES/EBU, XLR3-F
- **OUTPUTS:** 12
- **OUTPUTS IMPEDANCE:** 110Ω. XLR3-M
- **SIGNAL FORMAT**: AES/EBU
- **RESOLUTION:** 16bit-24bit
- **SAMPLING RATE:** 32KHz ~192kHz
- **MAINS:** 100-240VAC 50/60Hz MAX 10W
- **DIMENSIONS:** 482Wx44Hx303D,4kg

御注文型番：ＣＳＰ３００ＣＸ
標準価格：￥２４８，０００（税別）
付属品：ＡＣケーブル

CURRENT,INC. 2-26-11, AKATSUTSUMI, SETAGAYA-KU, TOKYO, 156-0044 JAPAN
株式会社カレント 〒156-0044 東京都世田谷区赤堤2-26-11 TEL:81-3-3321-9559　FAX:81-3-5376-2735

The specifications are subject to change without notice. 記載内容は予告なく変更することがありますのであらかじめご了承ください。

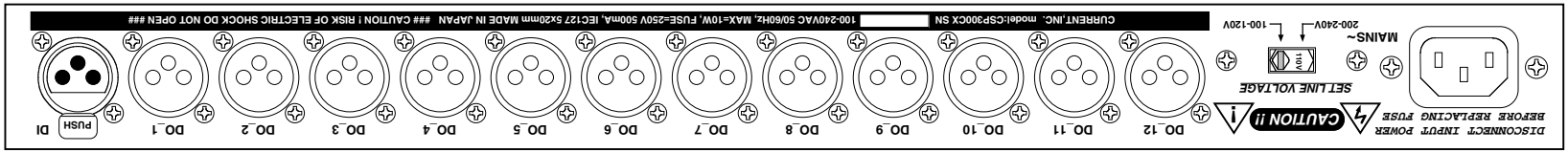

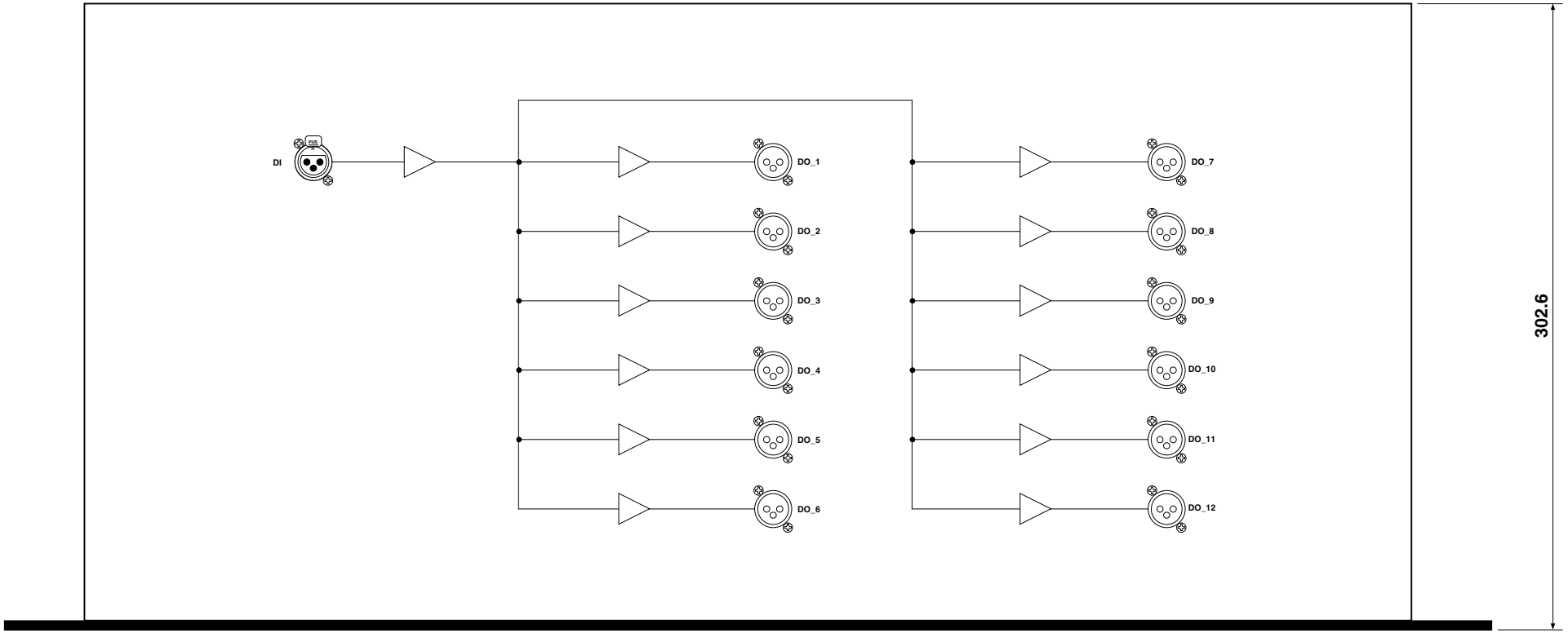

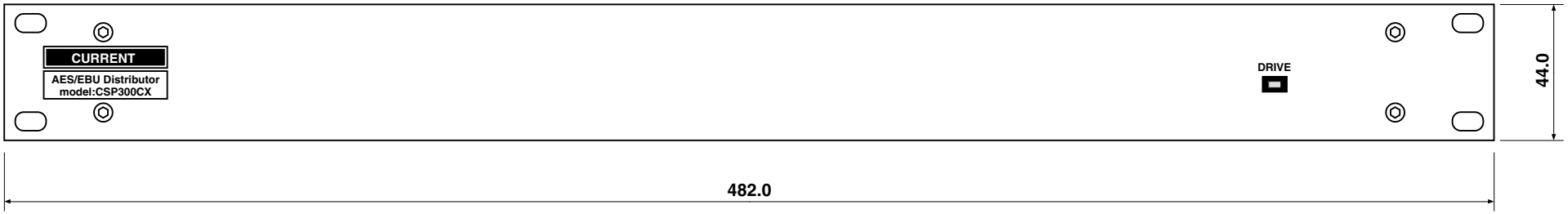

(c)CURRENT,INC.	CSP300CX AES/EBU DISTRIBUTOR	Apr.2004
H.ICHIHASHI	PANEL DIAGRAM	CSP300CX-D