CURRENT PRODUCTS model:CSP349 rev6

PRO MONITOR

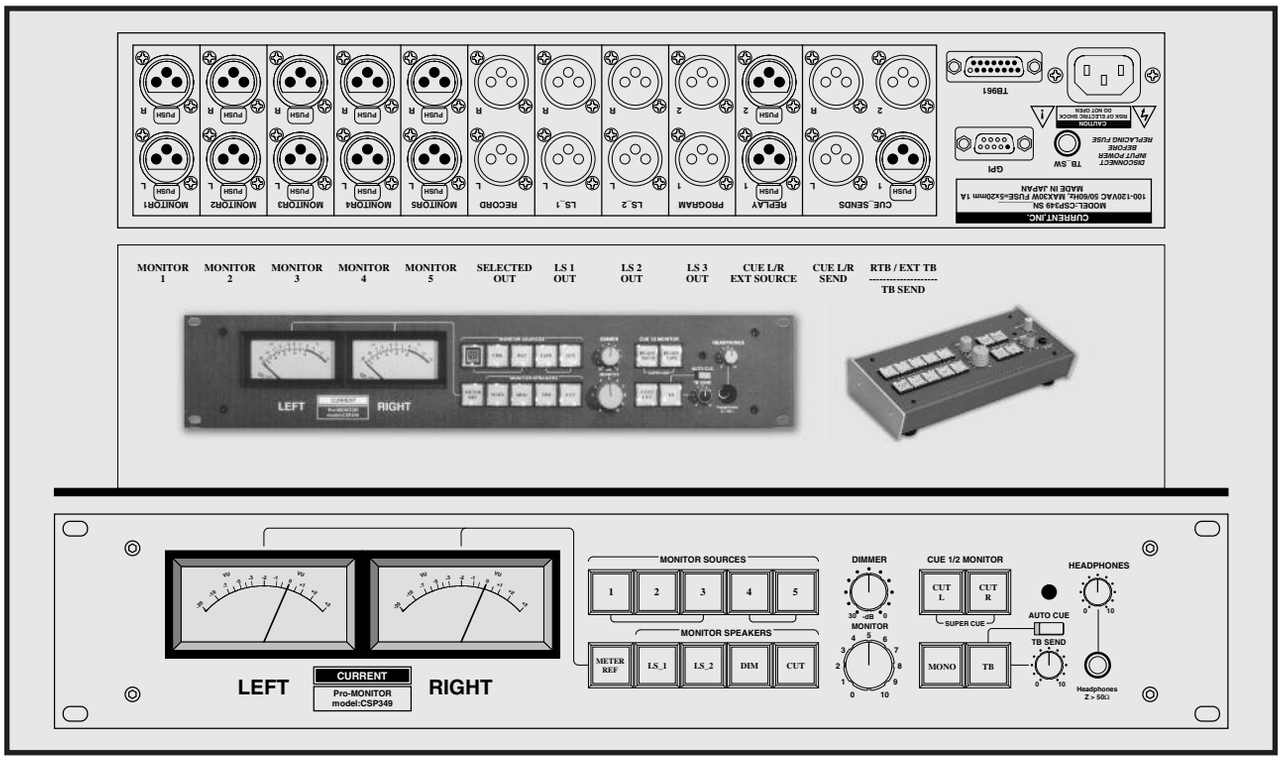

●５系統のモニターセレクター ●MONO モニターモード ●３系統のスピーカー ●SIDE モニターモード ●トークバック ●AUTO CUE ●TB 出力 ●外部 CUE ソース切換 ●外部 TB ミックス ●RTB 機能 ●DIM ●REC アウト ●超高音質 ●CUE センド ●モニター LR 個別カット ●ヘッドフォンモニター ●リファレンス可変ＶＵメーター

ＣＳＰ３４９はモニター、VU メーター、CUE ボックス及びトークバックの機能をワンパッケージにした DAW システムに最適なモニタリングシステムです。３系統のモニタースピーカーを接続可能で、ＬＲの個別カット、ＬＲをミックスした MONO モード、ＬＲの差分を確認できる SIDE モードを備えており柔軟なモニター環境を提供します。

◆モニターセレクター

５系統のモニターソースを選択できます。選択したソースはモニターセクションへ送られるとともに SELECTED OUT へも出力されるのでオシロスコープや REC OUT 用として使用できます。また、CUT と DIM は GPI ポートを使用して外部制御も可能です。

◆モニタ-セクション

rev4 以降では通常のモニターモードに加え、ＬＲをミックスした MONO モード及びＬＲの差分を確認することの出来る SIDE モード (TB961 ポートで設定)を備えています。また、ＬＲを個別にカットする CUT-L、CUT-R ボタンを備えています。DIM レベルは 0dB～-30dB まで連続可変でき、TB と RTB(TB961 ポート)時には DIM がかかります。

◆ＶＵメーター

標準では 0 VU=+4dBu ですが、"METER REF”ボタンで 10dB アップの+14dBu に切り換えることもできます。(内部で+8dB～+13dB まで調整可能です。)

◆トークバック

本体スイッチ、TB ボックス、フットスイッチで"CUE SEND LR"にトークバックをミックスして出力します。このとき、プログラムには約 10dB の DIM がかかります。マイクコンプレッサーにより内蔵マイクでもリモートマイクでも明瞭なコミュニケーションができます。Auto Cue を ON にすると STOP では ON になり、PLAY 状態になると自動的に OFF になりますので手放しでコミュニケーションができます。EXT TB 入力を使用して外部の TB 信号をミックスすることも出来ます。(デフォルトでは TB 信号専用の出力へミックス）また、TB コマンドのタリー信号を GPI ポートに出力していますので外部機器との連動も可能です。

◆CUE センド

標準ではモニターセレクタで選択したソースが出力されますが、内部スイッチを切り換えることで外部ソースに切り換えることも出来ます。

◆RTB（リターントークバック)

ブース内に設置したマイクを接続して TB961 ポートの RTB コマンドによってモニタースピーカーにミックスすることが出来ます。なお、外部 TB との兼用ポートですので RTB 機能は注文時のオプションです。

◆リモートモデル

CSP349D はコントロール部が独立したデスクトップで操作可能なタイプです。(付属ケーブルは３ｍ）なお、本体のフロントパネルはＶＵメーターとリモートコネクタのみとなります。

SPECIFICATIONS

AUDIO INPUTS: BALANCED, 24kΩ, XLR3-F, ref=+4dBu, max=+24dBu
AUDIO OUTPUTS: BALANCED, 50Ω, XLR3-M, ref=+4dBu, max=+24dBu **TB BOX:** Dsub15-F(#4-40) **GPI PORT:** Dsub9-M(#4-40) **FOOT SWITCH PORT:** ø6.3 2P phone
FREQ.RESPONSE: 20 to 20kHz ±0.1dB **THD:** <0.01% at Ref.Level
EIN: <-90dB **MAINS:** 100VAC 50/60Hz MAX 30W
DIMENSIONS: 482Wx88Hx303D, 6kg

ラックマウント型	ＣＳＰ３４９:	￥５６０,０００
デスクトップ型	ＣＳＰ３４９Ｄ:	￥７２０,０００
ＴＢボックス	ＴＢ９６１Ｐ:	￥６４,０００
ＴＢケーブル５ｍ	ＴＢ９６１ＰＷ:	￥３２,０００
GPIケーブル５ｍ	ＣＳＰ３４９ＷＧ:	￥１６,０００
ＣＵＥボックス	ＳＣ６０１４:	￥１９８,０００
ＣＵＥケーブル５ｍ	ＣＣ６０１４	￥２５,０００
ＣＵＥ電源(最大２台)	ＰＳ６０１４Ｐ:	￥８０,０００
ＣＵＥパラケーブル	ＣＣ６０１４ＰＰ:	￥７,２００

付属品：ＡＣケーブル(価格はいずれも税別)

CURRENT,INC. 2-26-11, AKATSUTSUMI, SETAGAYA-KU, TOKYO, 156-0044 JAPAN
株式会社カレント 〒156-0044 東京都世田谷区赤堤2-26-11 TEL:81-3-3321-9559 FAX:81-3-5376-2735

The specifications are subject to change without notice. 記載内容は予告なく変更することがありますのであらかじめご了承ください。

CSP349 Monitoring System

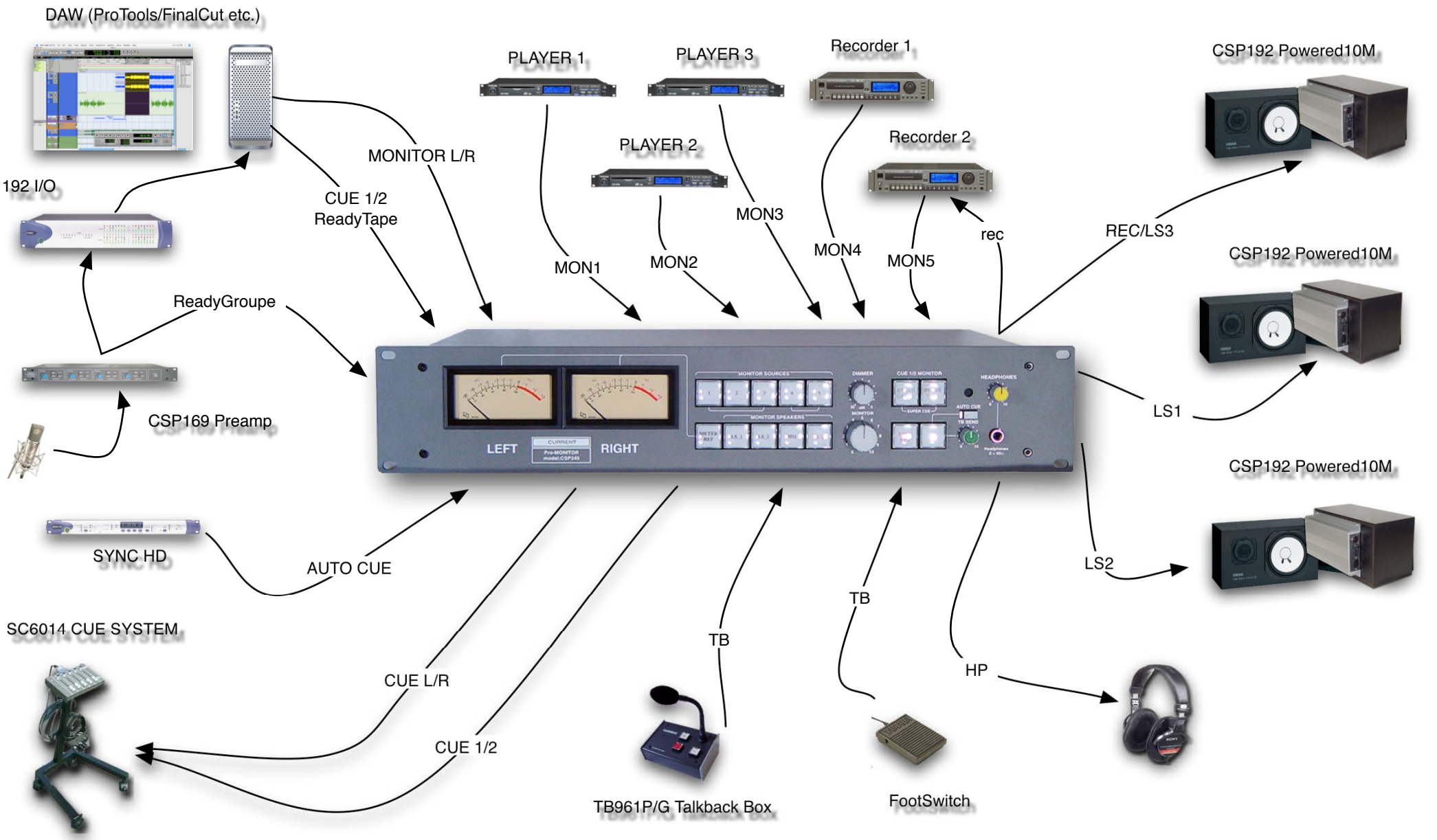

(c)CURRENT,INC.

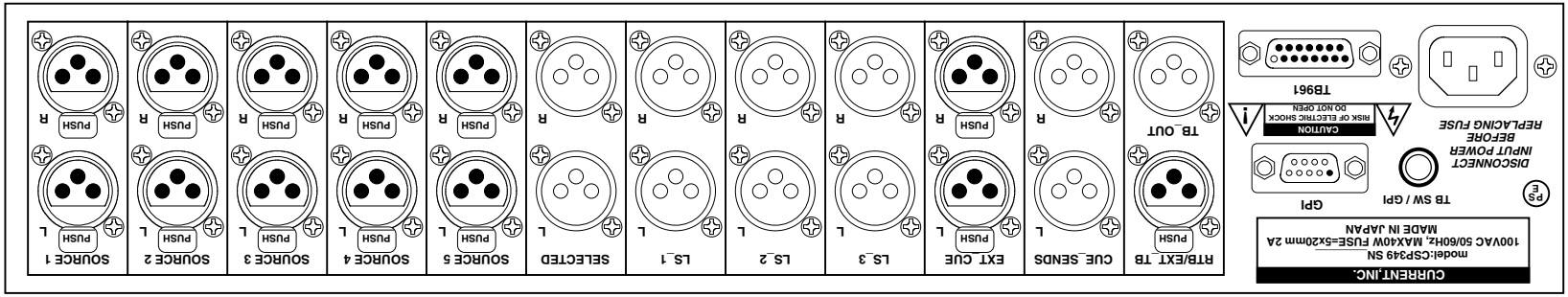

MONITOR 1	MONITOR 2	MONITOR 3	MONITOR 4	MONITOR 5	SELECTED OUT	LS 1 OUT	LS 2 OUT	LS 3 OUT	CUE L/R EXT SOURCE	CUE L/R SEND	RTB / EXT TB ---------- TB SEND

GPI D9-M(#4-40)

01 LS4-L(opt)	06 LS4-R(opt)
02 PLAY+	07 PLAY-
03 DIM CMD_	08 CUT CMD_
04 TB TLY_	09 +5V
05 GND	

TB961 Dsub15-F(#4-40)

01 SCOPE OUT L	09 SCOPE OUT R
02 LP COM +5V	10 SW COM 0V
03 TB SW_	11 TB LP_
04 AUTO CUE SW_	12 AUTO CUE LP_
05 RTB SW_(opt)	13 RTB LP_(opt)
06 SIDE SW_	14 SIDE LP_(>rev5)
07 MIC +5V	15 MIC SIGNAL
08 MIC GND	

302.6

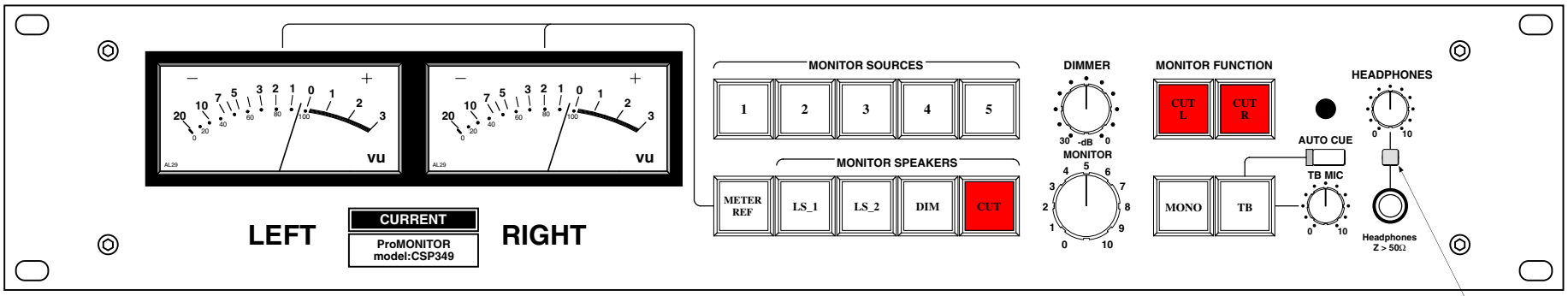

88.0

482.0

>rev.6

(c)CURRENT,INC.	CSP349 ProMONITOR	Feb.2018
H.ICHIHASHI	PANEL DIAGRAM	CSP349-rev6-D-AL29

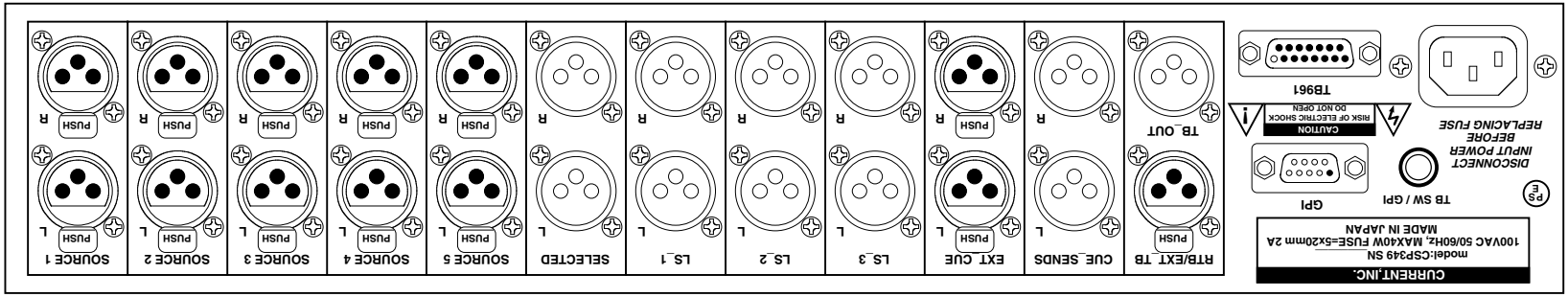

MONITOR 1	MONITOR 2	MONITOR 3	MONITOR 4	MONITOR 5	SELECTED OUT	LS 1 OUT	LS 2 OUT	LS 3 OUT	CUE L/R EXT SOURCE	CUE L/R SEND	RTB / EXT TB ---------- TB SEND

GPI D9-M(#4-40)

01 LS4-L(opt)	06 LS4-R(opt)
02 PLAY+	07 PLAY-
03 DIM CMD_	08 CUT CMD_
04 TB TLY_	09 +5V
05 GND	

TB961 Dsub15-F(#4-40)

01 SCOPE OUT L	09 SCOPE OUT R
02 LP COM +5V	10 SW COM 0V
03 TB SW_	11 TB LP_
04 AUTO CUE SW_	12 AUTO CUE LP_
05 RTB SW_(opt)	13 RTB LP_(opt)
06 SIDE SW_	14 SIDE LP_(>rev5)
07 MIC +5V	15 MIC SIGNAL
08 MIC GND	

302.6

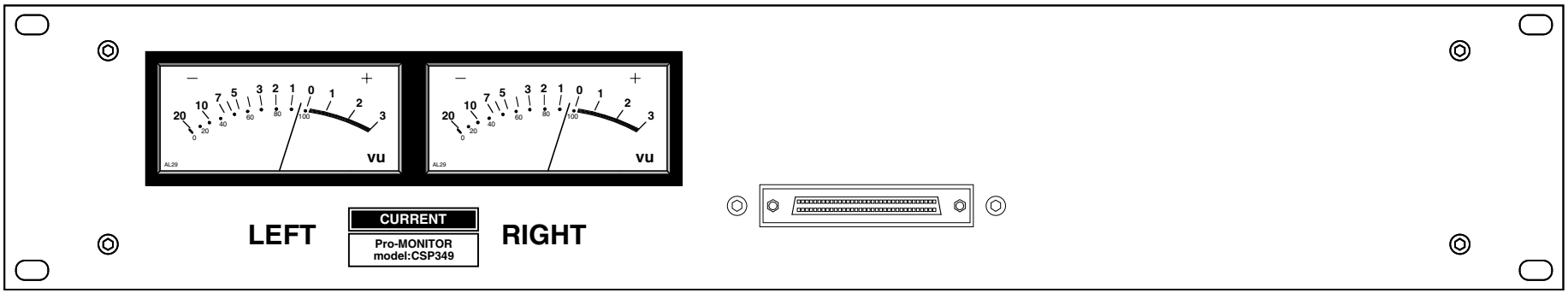

88.0

482.0

>rev.6

(c)CURRENT,INC.	Pro-MONITOR CSP349D	Feb.2018
H.ICHIHASHI	PANEL DIAGRAM	CSP349D-rev6-D

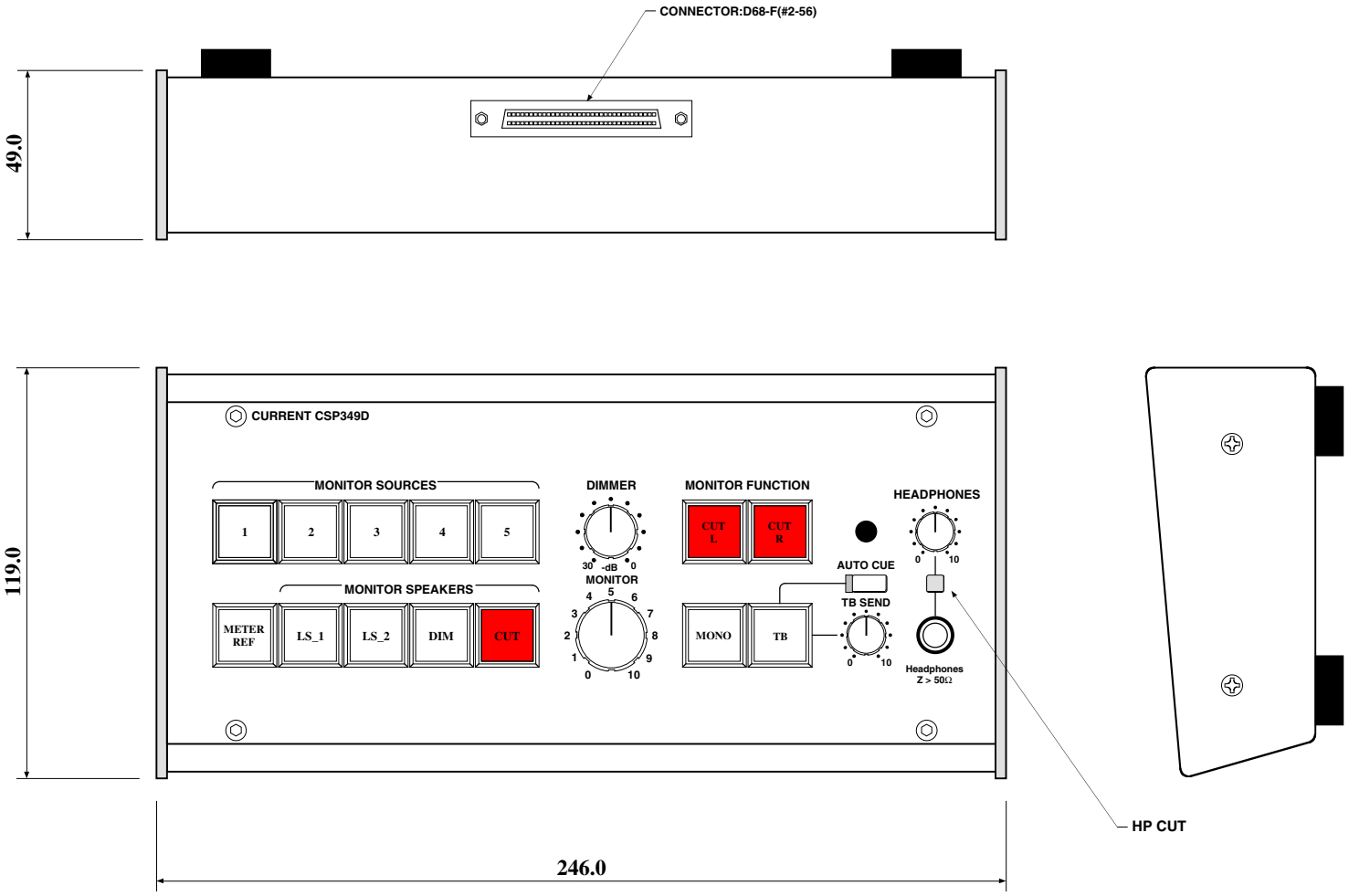

>rev.6

(c)CURRENT,INC.	CSP349D ProMONITOR	Feb.2018
H.ICHIHASHI	REMOTE UNIT PANEL DIAGRAM	CSP349D-rev6 remote-D

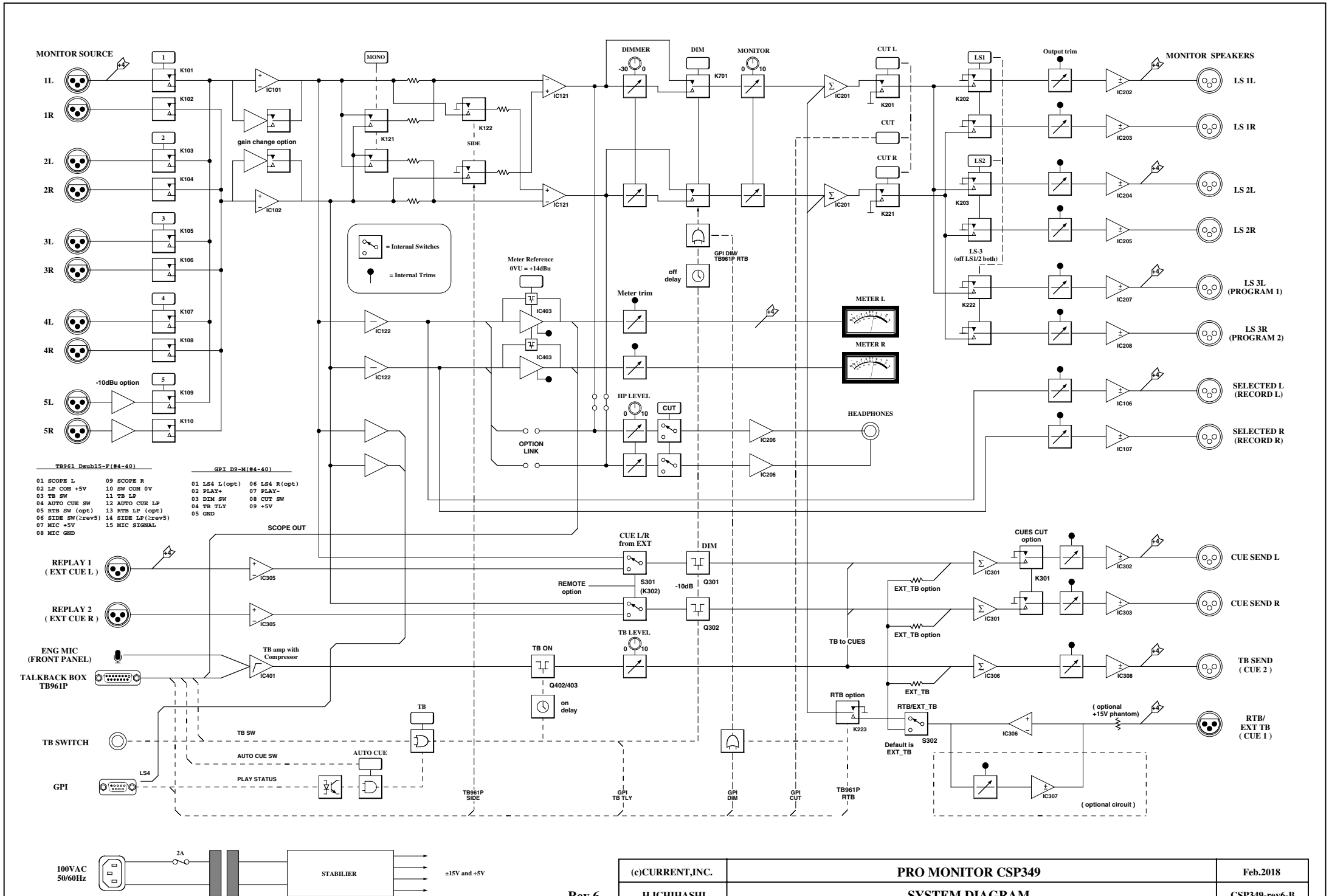
MONITOR SOURCE
1L
1R
2L
2R
3L
3R
4L
4R
5L
5R
K101
K102
K103
K104
K105
K106
K107
K108
K109
K110
-10dBu option
gain change option
IC101
IC102
MONO
K121
K122
SIDE
IC121
IC122
IC403
Meter Reference
0VU = +14dBu
= Internal Switches
= Internal Trims
DIMMER
-30
0
DIM
K701
MONITOR
0
10
CUT L
CUT
CUT R
IC201
K201
K221
off
delay
GPI DIM/
TB961P RTB
Meter trim
METER L
METER R
HP LEVEL
CUT
IC206
HEADPHONES
OPTION
LINK
LS1
LS2
K202
K203
K222
LS-3
(off LS1/2 both)
Output trim
IC202
IC203
IC204
IC205
IC207
IC208
IC106
IC107
MONITOR SPEAKERS
LS 1L
LS 1R
LS 2L
LS 2R
LS 3L
(PROGRAM 1)
LS 3R
(PROGRAM 2)
SELECTED L
(RECORD L)
SELECTED R
(RECORD R)
TB961 Dsub15-F(#4-40)
01 SCOPE L
02 LP COM +5V
03 TB SW
04 AUTO CUE SW
05 RTB SW (opt)
06 SIDE SW(≥rev5)
07 MIC +5V
08 MIC GND
09 SCOPE R
10 SW COM 0V
11 TB LP
12 AUTO CUE LP
13 RTB LP (opt)
14 SIDE LP(≥rev5)
15 MIC SIGNAL
GPI D9-M(#4-40)
01 LS4 L(opt)
02 PLAY+
03 DIM SW
04 TB TLY
05 GND
06 LS4 R(opt)
07 PLAY-
08 CUT SW
09 +5V
SCOPE OUT
REPLAY 1
(EXT CUE L)
REPLAY 2
(EXT CUE R)
IC305
CUE L/R
from EXT
REMOTE
option
S301
(K302)
DIM
-10dB
Q301
Q302
TB LEVEL
0
10
TB ON
Q402/403
on
delay
ENG MIC
(FRONT PANEL)
TALKBACK BOX
TB961P
TB amp with
Compressor
IC401
TB SWITCH
TB SW
AUTO CUE SW
PLAY STATUS
AUTO CUE
TB
GPI
LS4
TB961P
SIDE
GPI
TB TLY
GPI
DIM
GPI
CUT
TB961P
RTB
CUES CUT
option
K301
IC301
IC302
IC303
CUE SEND L
CUE SEND R
EXT_TB option
TB to CUES
IC306
IC308
TB SEND
(CUE 2)
EXT_TB
RTB option
K223
RTB/EXT_TB
S302
Default is
EXT_TB
(optional
+15V phantom)
RTB/
EXT TB
(CUE 1)
IC307
(optional circuit)
100VAC
50/60Hz
2A
STABILIER
±15V and +5V
Rev.6
(c)CURRENT,INC.
PRO MONITOR CSP349
Feb.2018
H.ICHIHASHI
SYSTEM DIAGRAM
CSP349-rev6-B
Powered by Clariscad

ProMonitor CSP349 (rev.6)

モニターセレクタ
５系統のステレオソースを選択出来ます。選択されたソースはモニターセクションへ送られると共に、“SELECTED OUT”に出力されますので外部メータや録音に使用できます。電源投入時にはソース１が選択されます。

CUT R
モニタースピーカーのR出力をカットします。

CUT L
モニタースピーカーのL出力をカットします。

ヘッドフォン
ヘッドフォンはモニターセレクタで選択したものをモニターできます。ヘッドフォンはインピーダンスが５０Ω以上のタイプを使用してください。

ＤＩＭレベル
０ｄＢから約－３０ｄＢまで可変出来ます。

TB マイク
リヤパネルの TB961 コネクタにはリモートマイクを接続出来ます。

HP CUT オプション

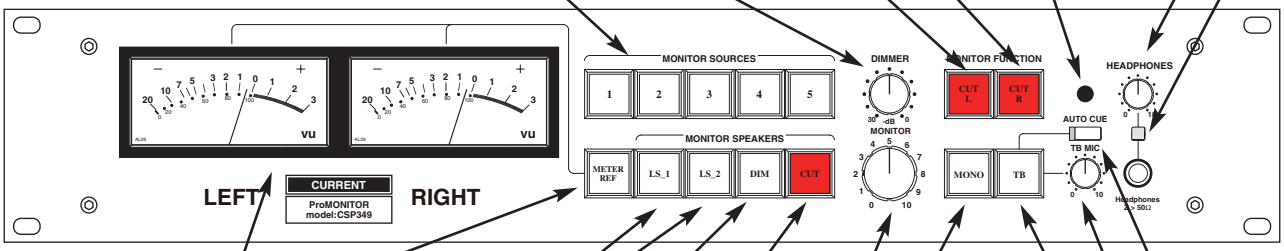

ＶＵメーター
モニターセレクタで選択したソースを表示します。基準レベルは+4dBuですが、MeterRefスイッチで10dBアップの+14dBuに変更できます。また、VUと同じ信号がスコープ用としてTB961コネクタにも出力されています。

TB
CUEセンドとTB出力へトークバックを送ります。TB時にはモニターのDIMがONになり、CUEセンドのプログラムには-10dBのDIMがかかります。AutoCueをONにするとTBがONになり、GPIポートに接続したPLAYタリーで自動的にOFFになります。また、EXT TB入力からのTBをミックスすることも出来ます。

CUT
モニタースピーカーをカットします。電源投入時にはカットになります。

スピーカー切り換え
LS1、LS2、LS3を切り換えます。LS1とLS2はチェンジオーバー動作で、それぞれのボタンはLS3とのトグル動作です。なお、電源投入時にはLS1が選択されます。

DIM
0dBから-30dBまで連続可変出来ます。

モニター
モニターレベルを設定します。

MONO
スピーカーとヘッドフォンのモニターモードをMONOにします。左右の信号をそれぞれに加算して出力します。ＭＯＮＯモードでもＳＴＥＲＥＯモードとのレベル差はありません。

SELECTED
ソースセレクタで選択したソースが出力されます。外部メーターや録音に使用できます。

トークバックスイッチ
市販のフットペダルでトークバックをＯＮ／OFF出来ます。フットペダルは踏んだときに導通するタイプを使用してください。コネクタは２Ｐフォーンです。

ＧＰＩ
AUTO CUE用のPLAYタリー、DIM、CUTコマンド及び、TBタリー信号を接続します。

RTB・EXT TB
RTBまたは外部からのTB信号を入力できます。オプションでファンタム（+15V）にも対応します。

モニターソース入力１－５

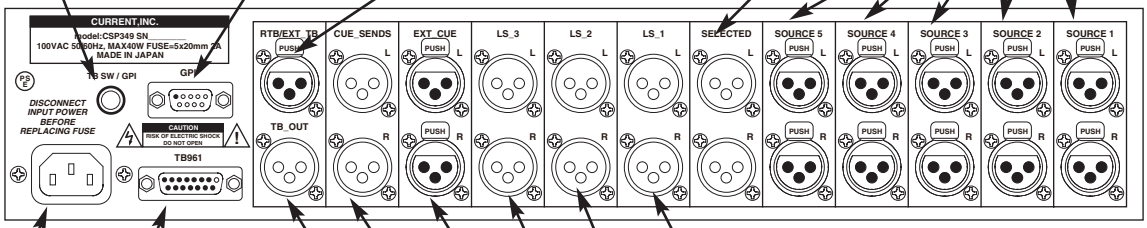

LS3出力　LS2出力　LS1出力

TB961
TBボックスのTB961Pを接続します。TB、AUTO CUE、RTB、SIDEコマンドを制御できます。また、スコープ信号も出力されています。SIDEは左右の差分をモニター出来ます。

外部CUEソース入力
内部スイッチを切り換えるとCUE L、Rへ送るソースを外部から入力出来ます。

ＣＵＥセンドＬ，Ｒ
ＣＵＥモニター用出力です。トークバックはこの出力にミックスされます。

AC100V 50/60Hz入力
ヒューズは内部にあり、250V 2Aで5x20mmタイプを使用して下さい。

TB出力
TB専用出力です。内部TBと外部TBがミックスして出力されます。

ProMonitor CSP349 (rev.6)

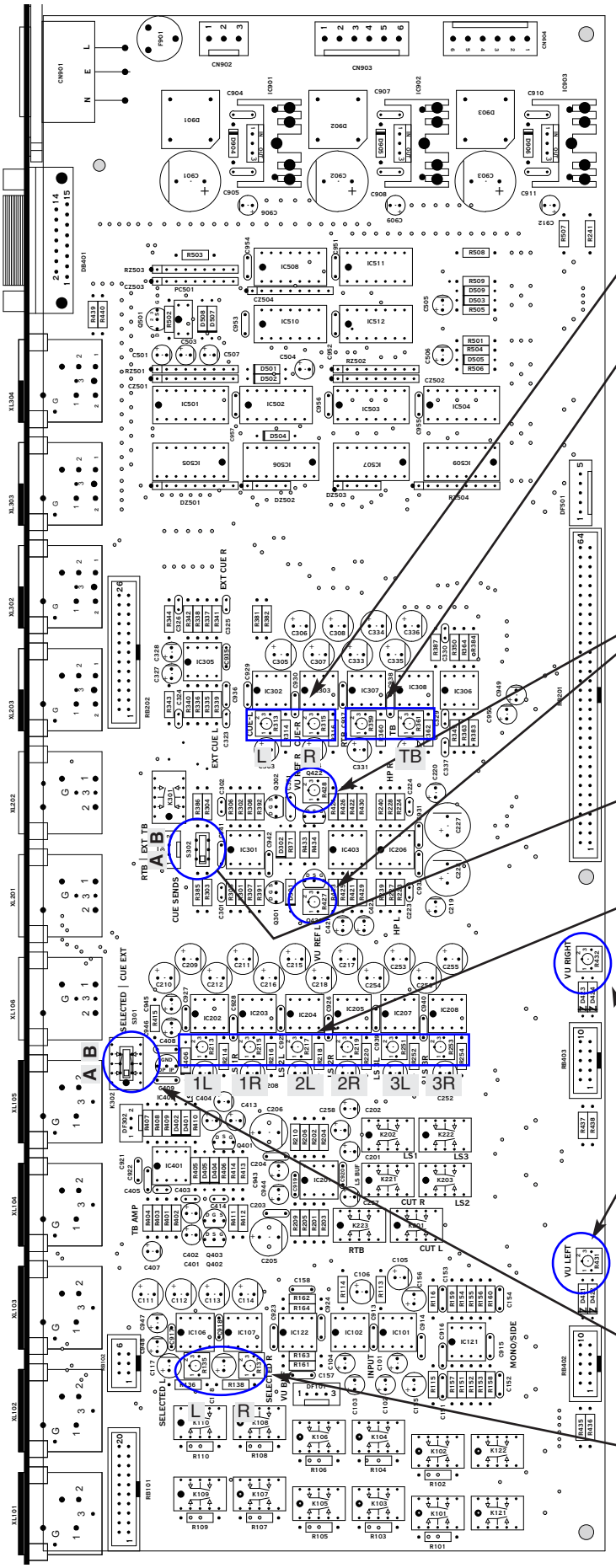

メーターリファレンストリム
デフォルトでは０VUが＋１４ｄＢｕに調整されています。

Ｓ３０２：RTB/EXT TB入力
出荷時デフォルトでは"B"にセットされており、RTB/EXT TBに入力された信号はTB SENDにミックスして出力されます。TBのCUE L/Rへのミックスは注文時オプションです。）このスイッチを"A"に切り換えるとRTBコマンドによりLS出力にミックスして出力されます。

ＶＵメータートリム
フロントパネルのＶＵメーターを＋４ｄＢｕ入力時に０ＶＵに調整します。

Ｓ３０１：CUE L/R外部入力
CUE L/R出力はデフォルトではモニターセレクタで選択したソースが出力されますが、このスイッチをＢに切り換えるとEXT CUE L/Rに入力したソースに切り替わります。

powered by QarkXpress

CSP349 Connector Pin List (rev.6)

"TB961" D15-F(#4-40) Connector

~~Ribbon~~	Hard	Signal name	Designation	Active
~~1~~	1	SCOPE L	SCOPE OUT LEFT (>=rev4)	audio
~~2~~	9	SCOPR R	SCOPR OUT RIGHT (>=rev4)	audio
~~3~~	2	LP COM	LAMPS COMMON	+5V
~~4~~	10	SW COM	SWITCHES COMMON	0V
~~5~~	3	TB SW	TB SWITCH	Lo
~~6~~	11	TB LP	TB LAMP	Lo
~~7~~	4	AUTO CUE SW	AUTO CUE SWITCH	Lo
~~8~~	12	AUTO CUE LP	AUTO CUE LAMP	Lo
~~9~~	5	RTB SW	RTB SWITCH	Lo
~~10~~	13	RTB LP	RTB LAMP	Lo
~~11~~	6	SIDE SW	SIDE SWITCH	Lo
~~12~~	14	SIDE LP	SIDE LAMP (>=rev4)	Lo
~~13~~	7	+5V	+5V MIC POWER (hot)	+5V
~~14~~	15	MIC SIG	TALKBACK MIC SIGNAL (cold)	audio
~~15~~	8	GND	MIC GND (shield)	0V

TBマイク信号には必ず２芯シールド線を使用してください。

"GPI" D9-M(#4-40) Connector

~~Ribbon~~	Hard	Signal name	Designation	Active
~~1~~	1	LS4+	LS4 OUTPUT + (>=rev6 option)	audio
~~2~~	6	LS4-	LS4 OUTPUT -(>=rev6 option)	audio
~~3~~	2	PLAY+	PLAY TALLY +	+
~~4~~	7	PLAY-	PLAY TALLY -	-
~~5~~	3	DIM CMD	DIM COMMAND (>=rev6 option)	Lo
~~6~~	8	CUT CMD	CUT COMMAND (>=rev6 option)	Lo
~~7~~	4	TB TLY	TB TALLY open collector	Lo
~~8~~	9	+5V	+5V SUPPLY max 10mA	+5V
~~9~~	5	0V	COMMAND COMMON	0V

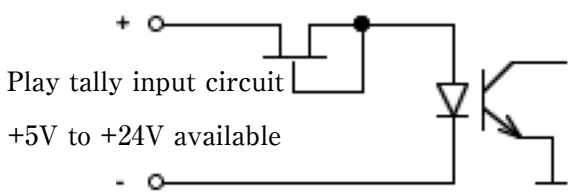

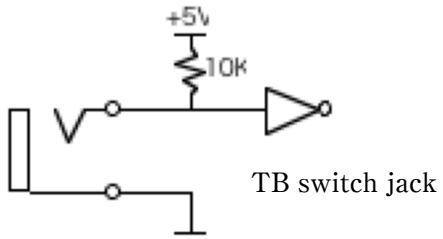

注意！ Ｄサブコネクタの接続はＨＡＲＤピン番号で接続してください。取付は＃４−４０インチビスです。

CAUTION! D-Connector for wiring refer toHard pin number Description. Mounting screw for D-connector use #4-40 size.

(c)CURRENT,INC.

GPI CABLE

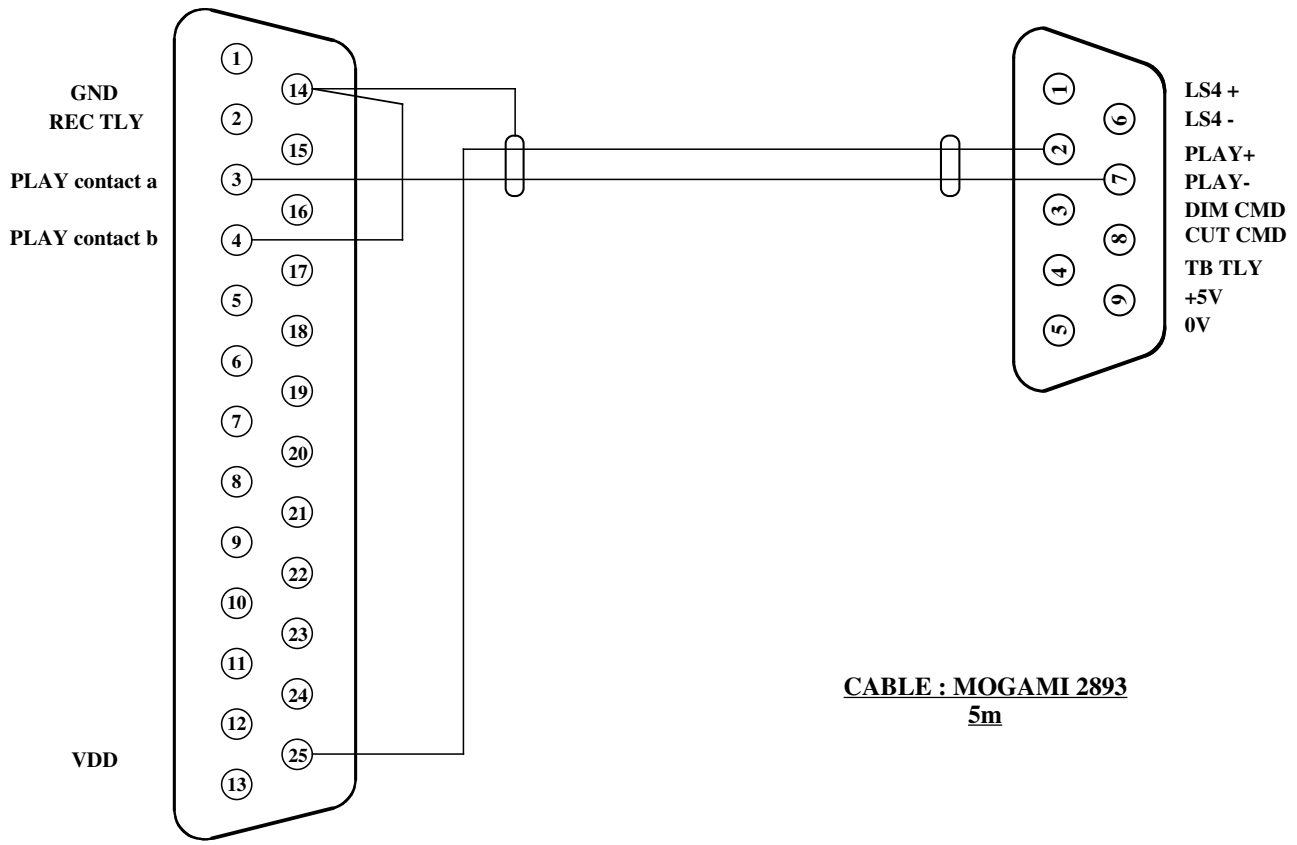

CABLE : MOGAMI 2893
5m

TB961P CABLE

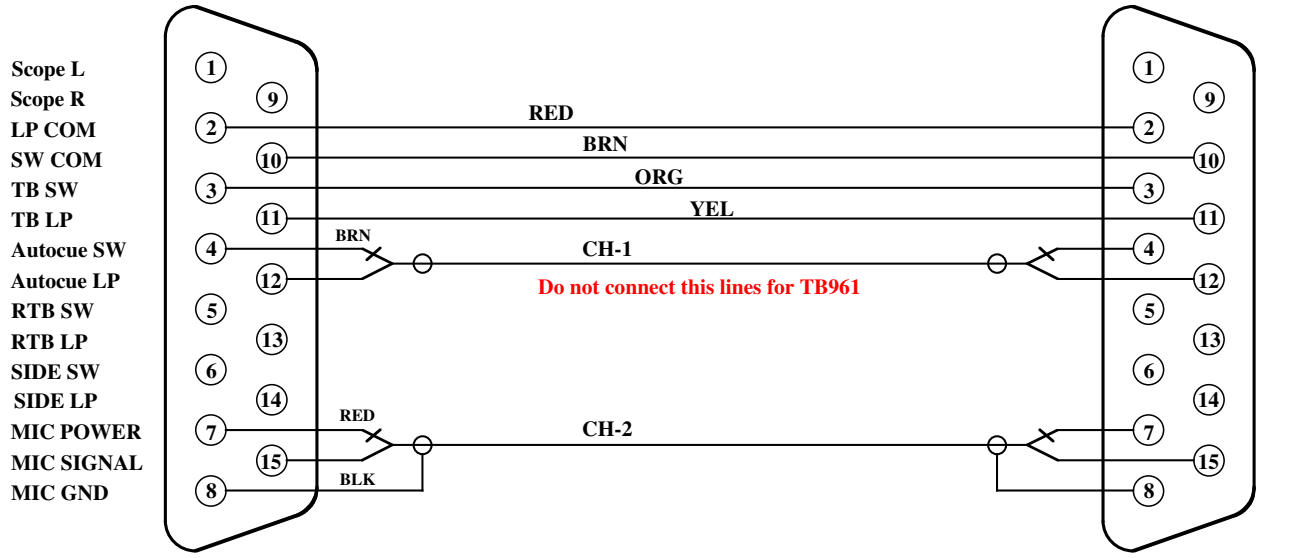

CABLE : MOGAMI 2997
5m

(c)CURRENT,INC.	CSP349 rev.6	Feb.2018
H.ICHIHASHI	GPI & TB-BOX CABLE	CSP349 rev6 GPI/TB CABLE

powered by clariscad

USD, SYNC I/O

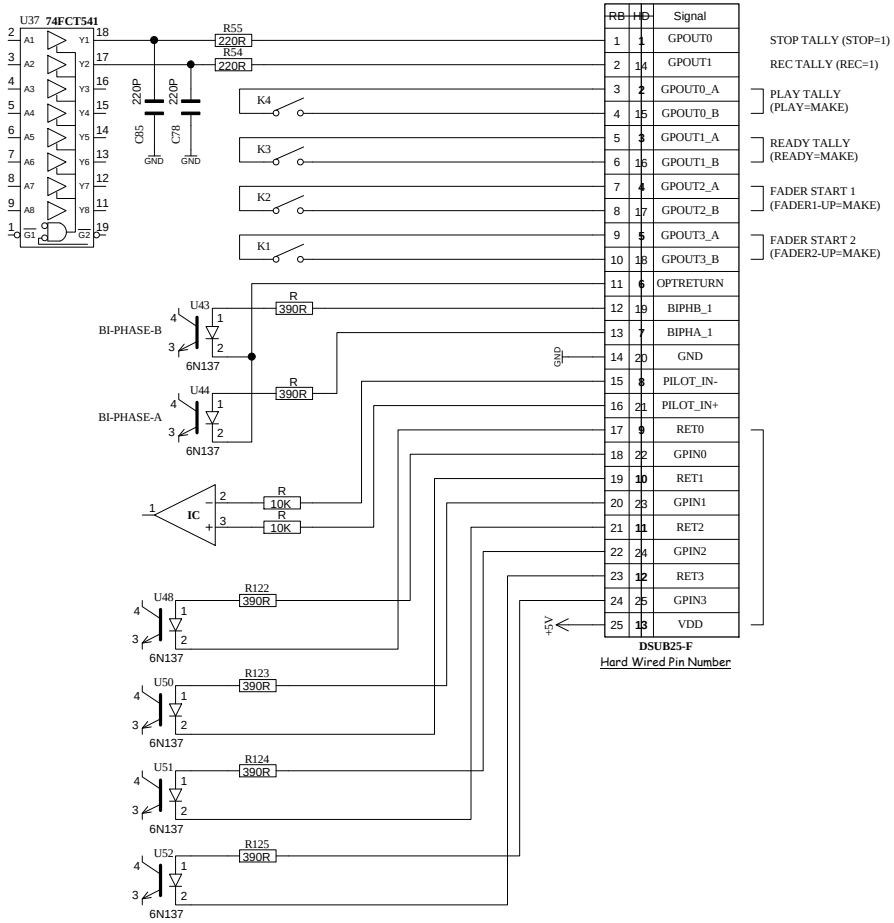

RB	HD	Signal
1	1	GPOUT0
2	14	GPOUT1
3	2	GPOUT0_A
4	15	GPOUT0_B
5	3	GPOUT1_A
6	16	GPOUT1_B
7	4	GPOUT2_A
8	17	GPOUT2_B
9	5	GPOUT3_A
10	18	GPOUT3_B
11	6	OPTRETURN
12	19	BIPHB_1
13	7	BIPHA_1
14	20	GND
15	8	PILOT_IN-
16	21	PILOT_IN+
17	9	RET0
18	22	GPIN0
19	10	RET1
20	23	GPIN1
21	11	RET2
22	24	GPIN2
23	12	RET3
24	25	GPIN3
25	13	VDD

CONNECTION CABLE

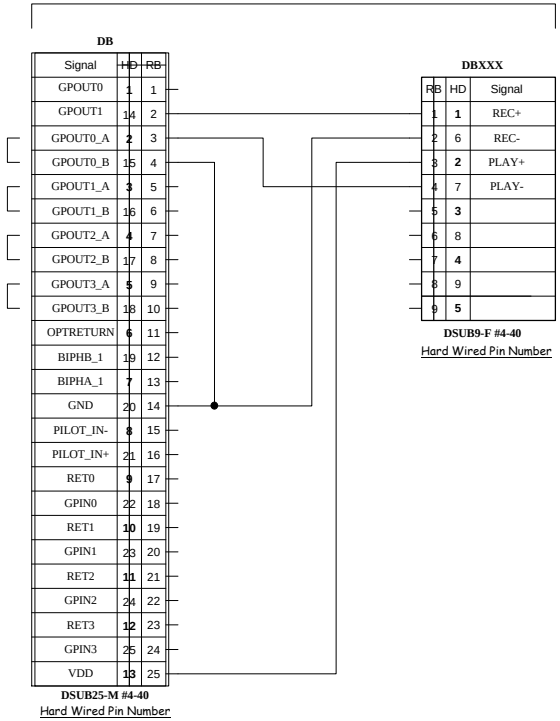

Signal	HD	RB
GPOUT0	1	1
GPOUT1	14	2
GPOUT0_A	2	3
GPOUT0_B	15	4
GPOUT1_A	3	5
GPOUT1_B	16	6
GPOUT2_A	4	7
GPOUT2_B	17	8
GPOUT3_A	5	9
GPOUT3_B	18	10
OPTRETURN	6	11
BIPHB_1	19	12
BIPHA_1	7	13
GND	20	14
PILOT_IN-	8	15
PILOT_IN+	21	16
RET0	9	17
GPIN0	22	18
RET1	10	19
GPIN1	23	20
RET2	11	21
GPIN2	24	22
RET3	12	23
GPIN3	25	24
VDD	13	25

RB	HD	Signal
1	1	REC+
2	6	REC-
3	2	PLAY+
4	7	PLAY-
5	3	
6	8	
7	4	
8	9	
9	5	

CSP349 ProMONITOR

CSP349 GPI PORT

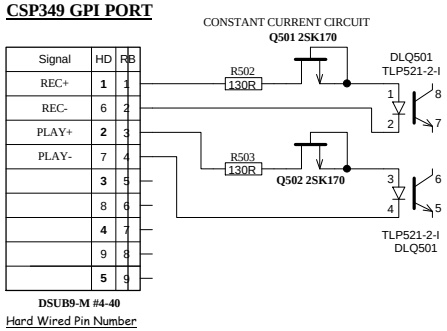

Signal	HD	RB
REC+	1	1
REC-	6	2
PLAY+	2	3
PLAY-	7	4
	3	5
	8	6
	4	7
	9	8
	5	9

(c)CURRENT,INC.	C S P 3 4 9	SEP.2007
H.ICHIHASHI	PROTOOLS USD / SYNC IO CONNECTION	1 OF 1

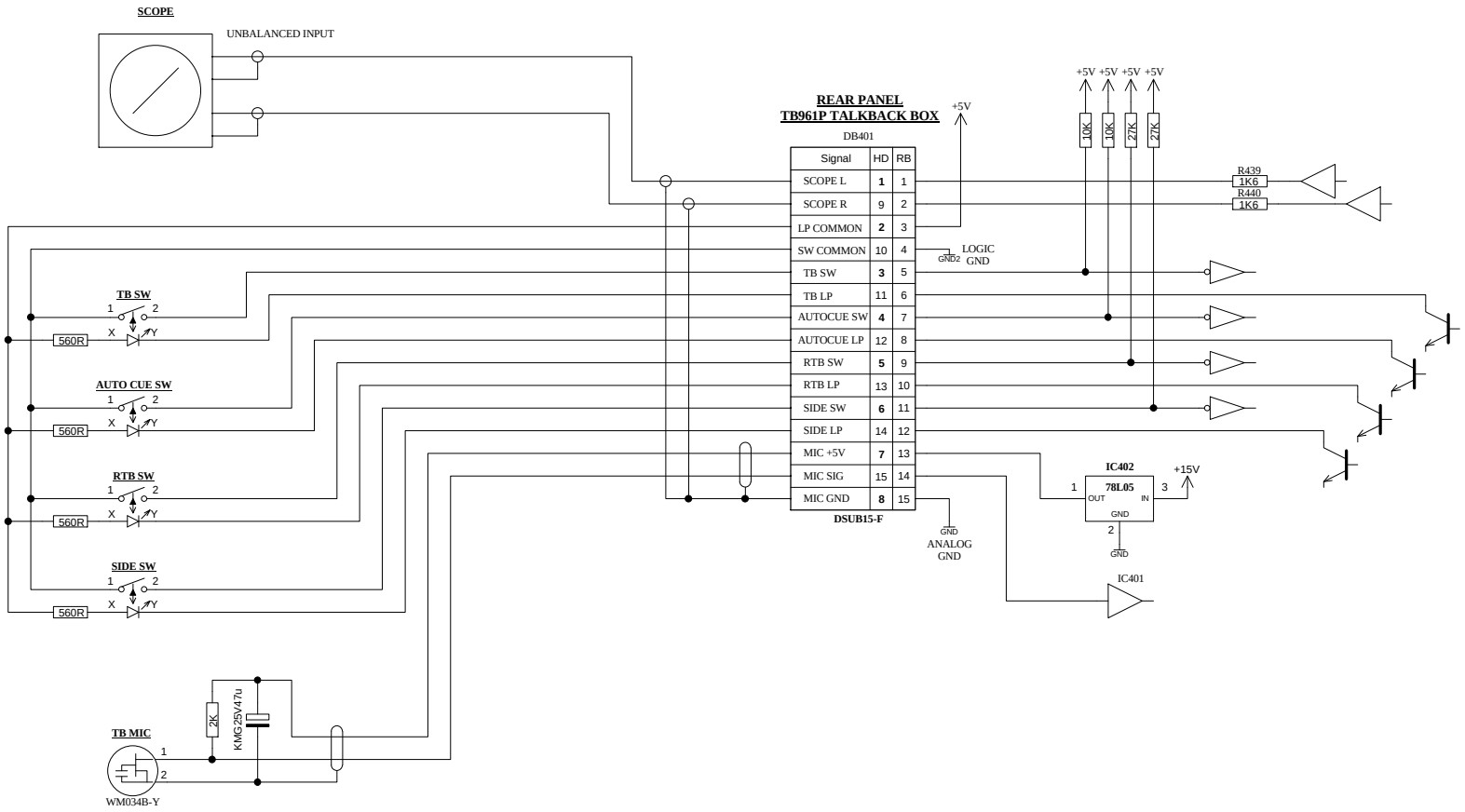

(c)CURRENT,INC.	CSP349 GENERAL	MAY.2017
H.ICHIHASHI	TB961 PORT	1 OF 1

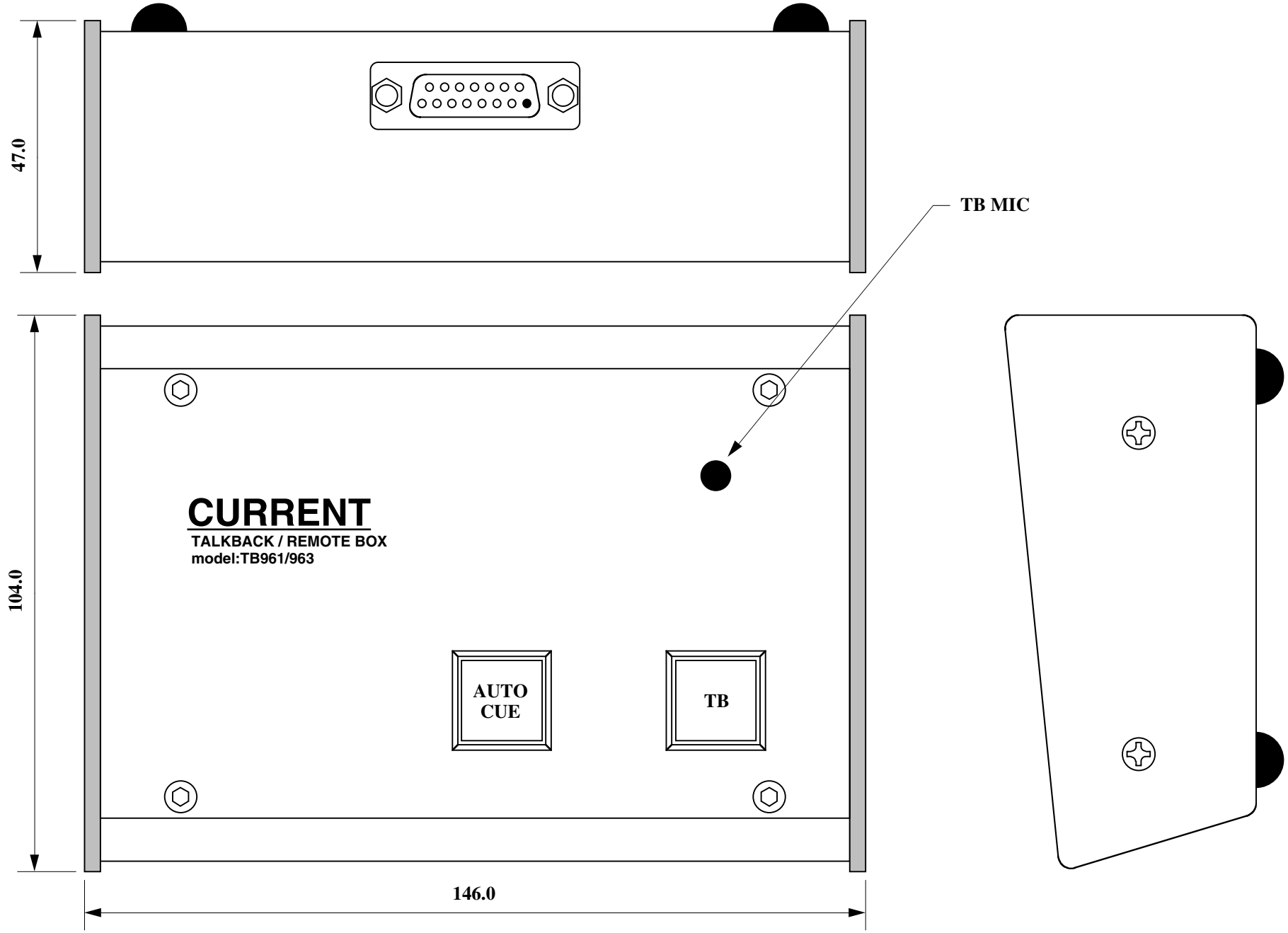

CONNECTOR:D15-M(#4-40)

(c)CURRENT,INC.	TALKBACK BOX TB961P for CSP349	Apr.2003
H.ICHIHASHI	PANEL DIAGRAM	TB961-P

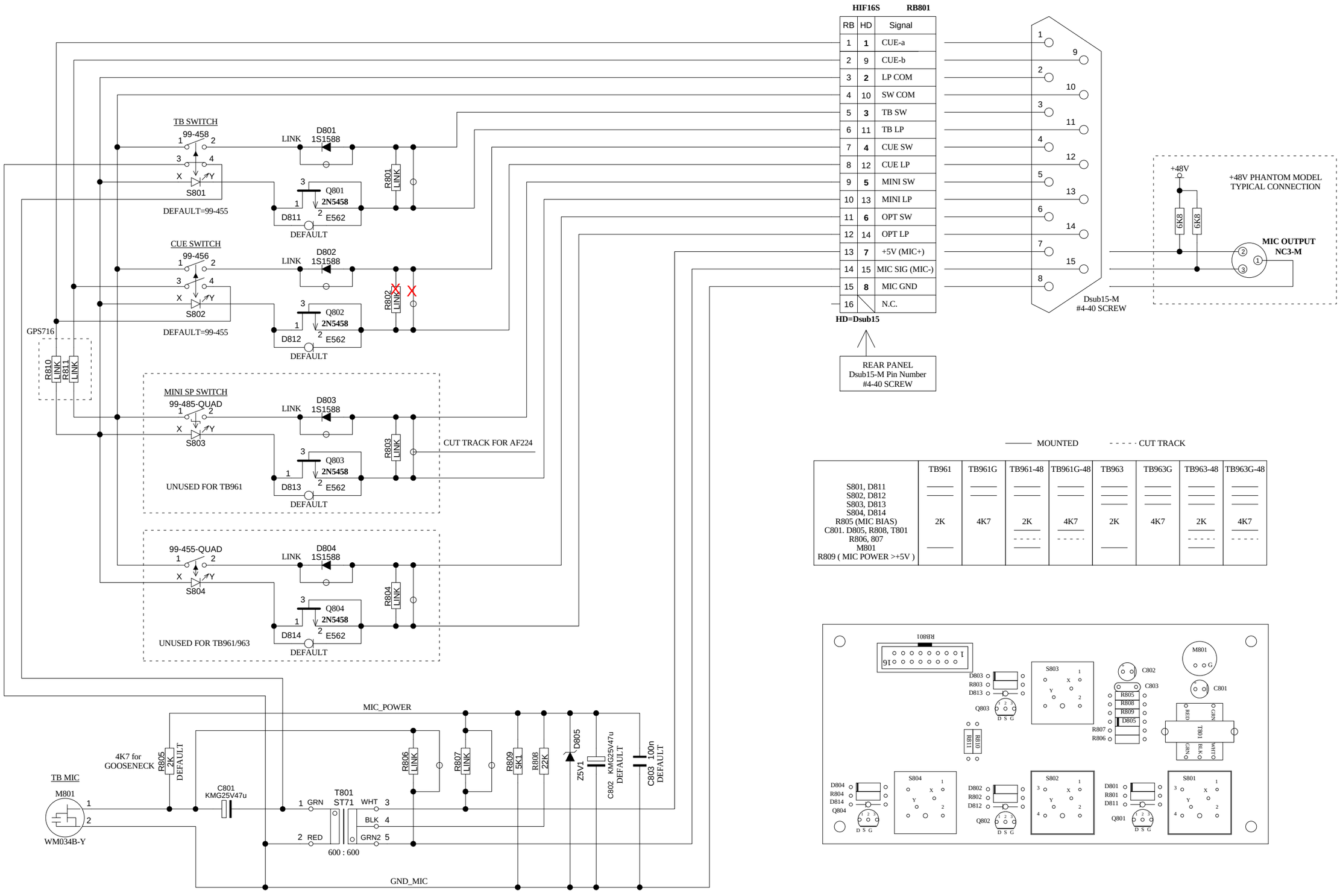

MOUNTED — — — CUT TRACK

	TB961	TB961G	TB961-48	TB961G-48	TB963	TB963G	TB963-48	TB963G-48
S801, D811	———	———	———	———	———	———	———	———
S802, D812	———	———	———	———	———	———	———	———
S803, D813					———	———	———	———
S804, D814					———	———	———	———
R805 (MIC BIAS)	2K	4K7	2K	4K7	2K	4K7	2K	4K7
C801. D805, R808, T801			———	———			———	———
R806, 807			- - - - -	- - - - -			- - - - -	- - - - -
M801	———		———		———		———	
R809 (MIC POWER >+5V)								

TB961/963

(c)CURRENT,INC.	TB961/963 TALKBACK BOX	FEB.2017
H.ICHIHASHI	5.100.203	1 OF 1