CURRENT PRODUCTS model:CSP356
SUPER MIX

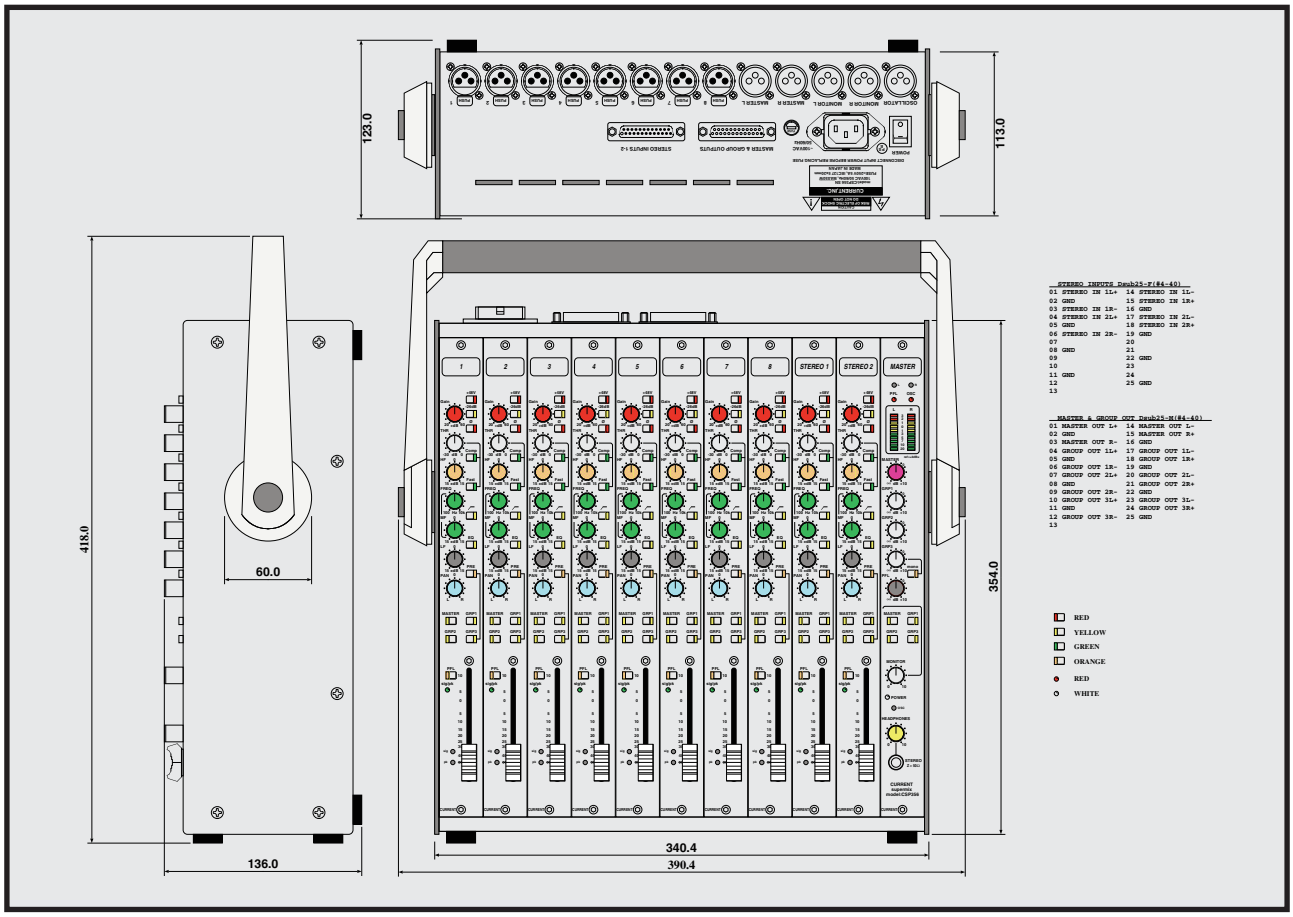

●８モノ＋２ステレオ ●４ステレオバス
●コンプレッサー内蔵 ●３バンドイコライザ内蔵
●ＨＰＦ ●ビルトインオシレータ ●ＰＦＬ ●＋４８Ｖ
●出力メーター ●６０ｍｍフェーダー
●コンパクト

CSP356 はコンパクトな８モノ＋２スレテオ構成のスーパーアナログコンソールです。音楽製作、ホール録音、中継現場、ポストプロダクションなどのあらゆるシーンで最高のパフォーマンスを発揮します。

◆インプット

-26dB パッドを併用すると最大+24dBu まで対応可能で、ゲインは+20dB～+60dB まで連続可変出来ます。HPF は 80Hz、12dB/oct で不要な低域をカットします。アタックタイム切換付きのコンプレッサーは 0dB から-30dB のスレシュホールドで設定可能で、コンプスイッチの LED の色が赤に変わることでリダクション量を表示します。3 バンドイコライザは±15dB 可変で、Hi が 10kHz シェルビング、Lo が 100Hz シェルビング、Mid は 100Hz から 10kHz まで連続可変のピーキング仕様です。ルーティングは MASTER、GROUP1、GROUP2、GROUP3 の 4 バスで GROUP3 のみプリフェーダーを選択出来ます。シグナルインジケーターは-10dB 以上で点灯し+18dB（出力が+24dBu）で赤点灯します。

◆マスター

MASTER、GROUP1、GROUP2、GROUP3 のマスターと PFL マスターを実装しており、GROUP3 のみモノミックスが可能です。モニターセレクタで選択したバスはモニター出力、レベルメーター及びヘッドフォンでモニター出来ます。1kHz のオシレータも内蔵しており、XLR 出力プラグを差すと自動的に ON になるので誤操作を防ぎます。PFL と OSC は動作中に赤 LED が点灯します。

◆その他

堅牢な可搬用のチルトハンドルは操作面を使用しやすい角度に 30 度ステップで固定出来ます。

SPECIFICATIONS

INPUT: 8 mono(XLR3-F), 2 stereo(Dsub25-F), input imp.=2k, max +24dBu, gain +20~+60dB, +48V, -26dB pad, phase, comp threshold 0 to -30dB, **HPF** 8-Hz 12dB/oct, **comp** attack 20mS, fast 2mS, release 100mS, **EQ** hi=10kHz, mid 100~10kHz, q=1.4, lo=100Hz, gain ±15dB, PAN, Routing master, group1, group2, group3(with pre), PFL, signal and peak indicator, 60mm fader, Ω, output imp.=50Ω, ch ON, +48V power, **MASTER:** master level, pfl level, group3 mono mix, monitor level monitor selector M, G1-3,output meter(follow monitor), headphone monitor >50Ω, OSC, PFL and OSC indicator **OUTPUT:** master and monitor(XLR3-M), output imp.=50Ω max +24dBu, master and Group1-3(Dsub25-M) **EIN:** < -128 **RESPONSE:** 20~20kHz ±0.1dB **THD:** < 0.03% at 1kHz REFERENCE LEVEL **POWER:** 100VAC 50/60Hz max 50W **DIMENSIONS:** 388Wx123x418D, 8.5kg(9.2kg include soft case)

Super mix　　CSP356　　￥３,５６０,０００(税別)
付属品: ＡＣケーブル､ソフトケース､ＯＳＣケーブル

CURRENT,INC. 2-26-11, AKATSUTSUMI, SETAGAYA-KU, TOKYO, 156-0044 JAPAN
株式会社カレント 〒156-0044 東京都世田谷区赤堤2-26-11 TEL:81-3-3321-9559　FAX:81-3-5376-2735

The specifications are subject to change without notice. 記載内容は予告なく変更することがありますのであらかじめご了承ください。

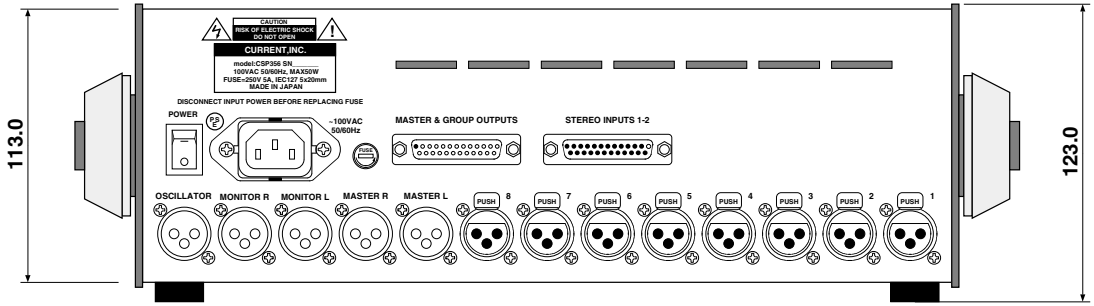

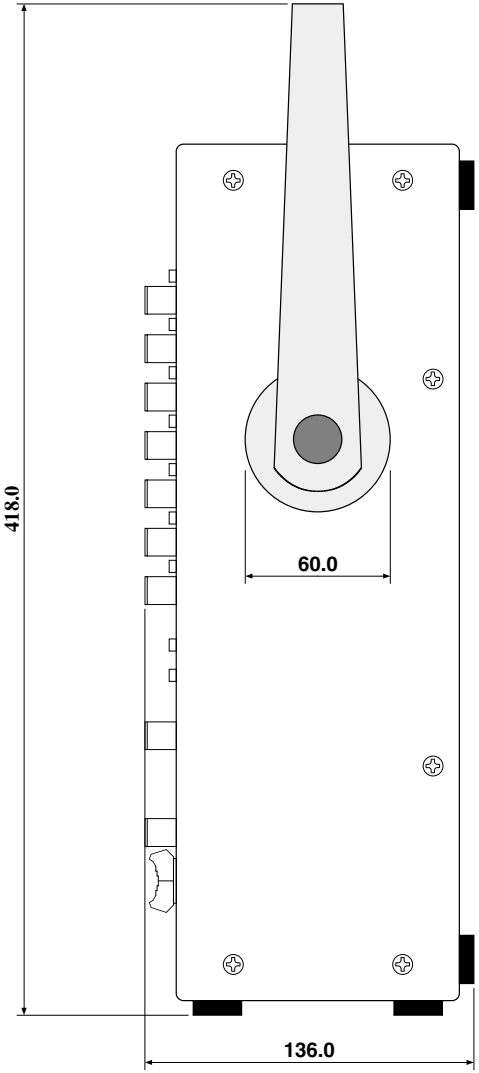

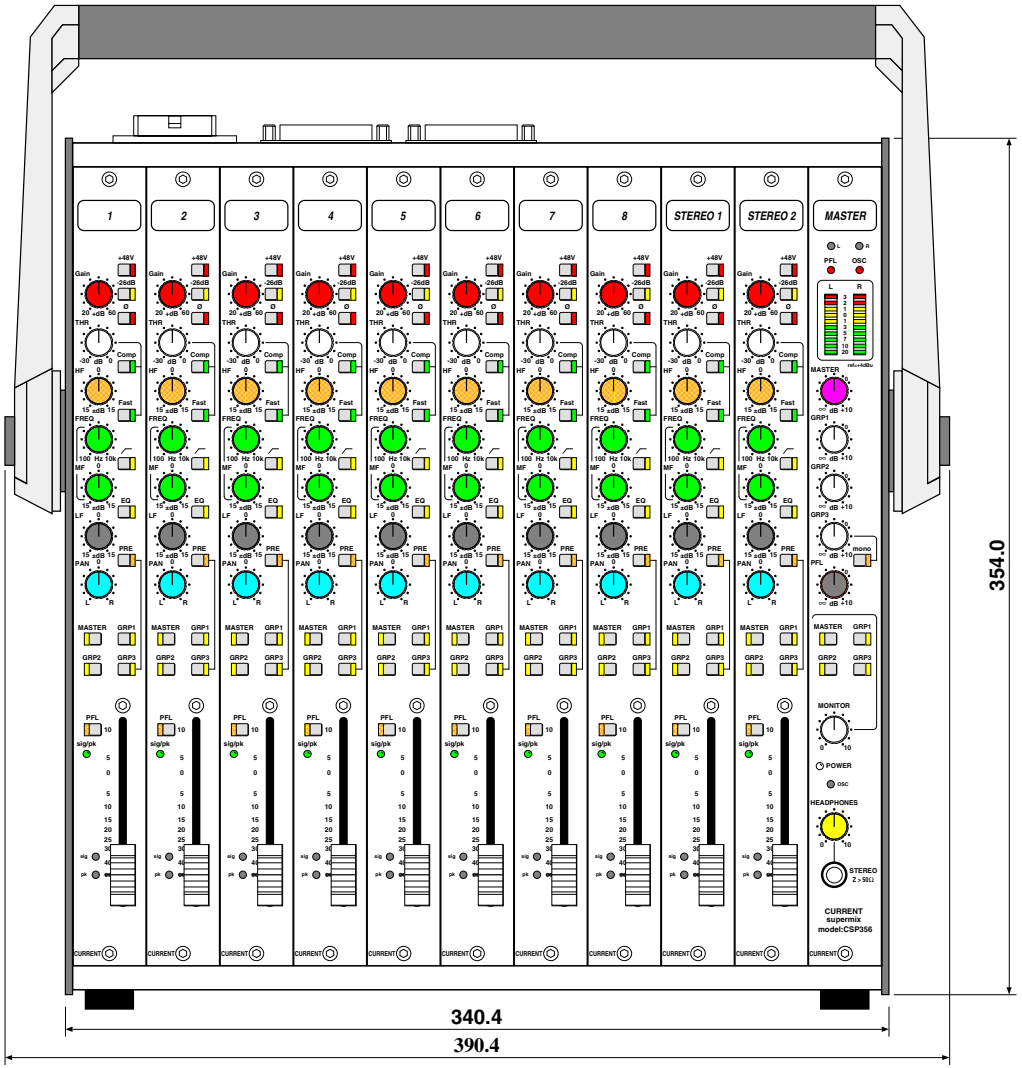

STEREO INPUTS Dsub25-F(#4-40)

01	STEREO IN 1L+	14	STEREO IN 1L-
02	GND	15	STEREO IN 1R+
03	STEREO IN 1R-	16	GND
04	STEREO IN 2L+	17	STEREO IN 2L-
05	GND	18	STEREO IN 2R+
06	STEREO IN 2R-	19	GND
07		20	
08	GND	21	
09		22	GND
10		23	
11	GND	24	
12		25	GND
13			

MASTER & GROUP OUT Dsub25-M(#4-40)

01	MASTER OUT L+	14	MASTER OUT L-
02	GND	15	MASTER OUT R+
03	MASTER OUT R-	16	GND
04	GROUP OUT 1L+	17	GROUP OUT 1L-
05	GND	18	GROUP OUT 1R+
06	GROUP OUT 1R-	19	GND
07	GROUP OUT 2L+	20	GROUP OUT 2L-
08	GND	21	GROUP OUT 2R+
09	GROUP OUT 2R-	22	GND
10	GROUP OUT 3L+	23	GROUP OUT 3L-
11	GND	24	GROUP OUT 3R+
12	GROUP OUT 3R-	25	GND
13			

- RED
- YELLOW
- GREEN
- ORANGE
- RED
- WHITE

(c)CURRENT,INC.	CSP356 SUPER MIX	Sep.2015
H.ICHIHASHI	PANEL DIAGRAM	CSP356-D

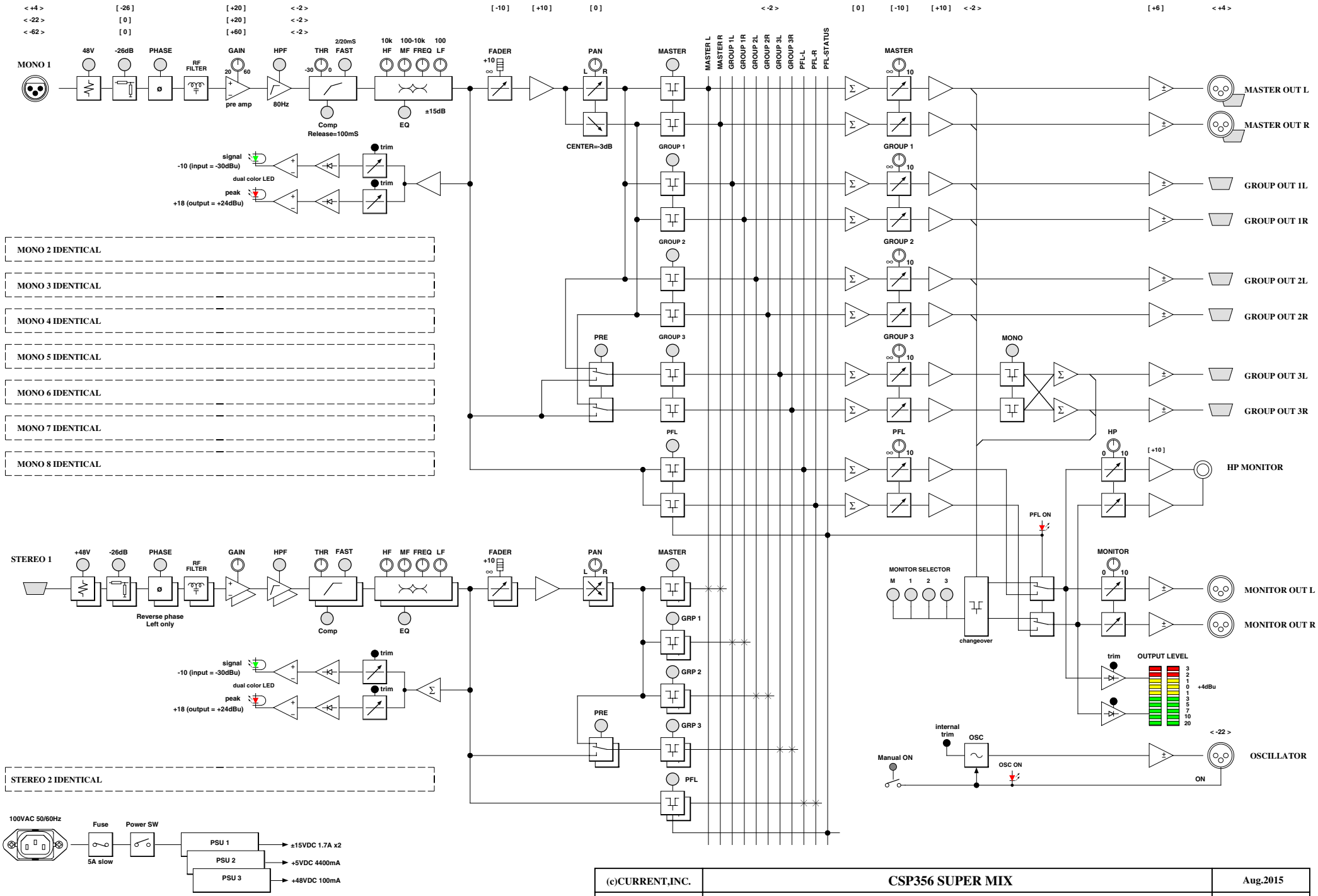

(c)CURRENT,INC.	CSP356 SUPER MIX	Aug.2015
H.ICHIHASHI	SYSTEM DIAGRAM	CSP356-B

Connectors	Mono input connector: XLR3-31 type Stereo input connector: Dsub25-F (#4-40 screw) Master and Group output connector: Dsub25-M (#4-40 screw) Master, Monitor, and Oscillator: XLR3-32 type Mains power: IEC320-C13 AC with SureLock
Impedance	Mono and stereo Inputs: 2kΩ Master and group Outputs: 50Ω Headphones: 10Ω
Input	Maximum iniput level 0dBu, +24dBu with -26dB PAD Mic power: +48V phantom power Phase: reverse switch, Gain: +20 to +60dB, HPF: 80Hz 12dB/oct
Compressor	Threshold: -30 to 0dB (preamp output level), on switch with GR indicate Ratio: 4:1 Response: fast 2mS, slow 20mS
Equalizer	HF: 10kHz shelving 6dB/oct, ±15dB gain MF: 100Hz to 10kHz parametric, Q=1.4, ±15dB gain HF: 100Hz shelving6dB/oct, ±15dB gain
Panpot	Left and Right continuously
Routing	Master, Group1, Group2 and Group3 all stereo bus
PFL	Pre fader signal to PFL bus. PFL indicator
Signal indicator	Dual color LED Display Green on -10dBu, Red on +18dBu as internal level
Fader	Log scale 60mm stroke fader
Level meter	-20dB to +3dB, 10 point VU response LED meter follow monitor selector
Master level	Max +10dB, Master, Group1, Group2 and Group3(with mono) and PFL
Monitor	Master, Group1, Group2 and Group3. Replace to PFL on active.
Headphones	Max 100mW into 50Ω, follow moniitor selector, 6.3mm stereo jack
Oscillator	1kHz -22dBu, active on pluged output connector, THD < 1%
Frequency response	20Hz to 20kHz +/-0.1dB
T.H.D.	less than 0.03% @1kHz reference levels
Noise levels	<-80dBu @ 22Hz to 20kHz DIN audio filter
Crosstalk	>65dB @8kHz
Dimensions	388w x 123h x 418d, 8.5kg (9.2kg include soft case)
Power requirements	100VAC max 50W
Operating range	0 to 40˚C
Humidity	80% maximum without condensation
Others	with soft case, OSC cable, and AC code

Input Module

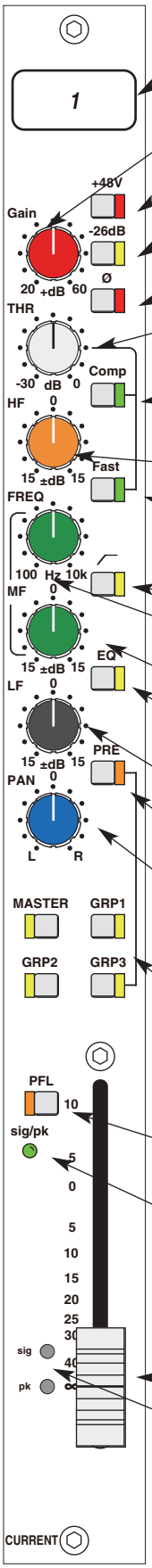

チャンネルラベル

ゲイン
+20dBから+60dBまで連続可変出来ます。

+48V
コンデンサマイク用の+48Vファンタム電源を供給します。

-26dB
入力レベルが高い場合に使用するパッドです。+4dBu入力時に出力レベルが+4dBuのユニティになります。

フェイズ
入力の位相を反転します。ステレオモジュールの場合にはLのみ反転します。

THR
コンプレッサのスレッシュホールドを0dBから-30dBまで設定出来ます。ステレオでは左右を加算した値で動作します。

Comp
コンプレッサを有効にします。レシオは4:1です。2色LEDはONで緑、GR（ゲインリダクション）量に応じて赤LEDが点灯します。

HF
10kHzシェルビングEQのゲインを±15dBの範囲で設定できます。

Fast
コンプレッサのレスポンスを速くします。標準は20ms、Fastは2ms

HPF
カットオフ周波数80Hzで12dB/octのハイパスフィルターを有効にします。

FREQ
MIDイコライザのピーク周波数を100Hzから10kHzの範囲で設定できます。

MF
MIDイコライザゲインを±15dBの範囲で設定できます。

EQ
イコライザを有効にします。

LF
100HzシェルビングEQのゲインを±15dBの範囲で設定できます。

PRE
グループ３をフェーダーの前から送ります。

PAN
パンポット（バランス）マスターへ送る左右のバランスを設定します。センターは-3dBです。

MASTER, GRP1, 2, 3
マスター及びグループバス1ー3にルーティングします。

PFL
フェーダー前の信号がPFLバスに送られモニターが切りかわります。PFL時にはマスターモジュールのLEDが点灯します。

sig/peak
緑と赤の2色LEDで､EQ直後(フェーダー前)のレベルが-10dBuで緑､+18dBuで赤が点灯しオレンジになります｡ステレオでは左右を加算した値で動作します。

Fader
60mmストロークのフェーダーでバスへ送るレベルを設定します。突き上げで+10dBです。

Signal, Peak
点灯レベルを調整します。

powered by QuarkXpress

Master Module

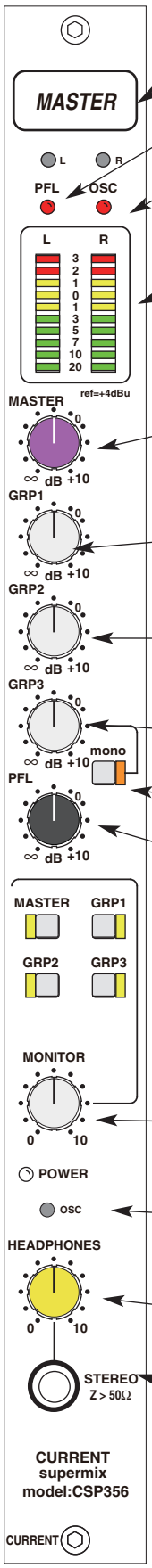

チャンネルラベル

PFL
インプットモジュールのいずれかでPFLがONの場合に赤点灯します。

OSC
オシレータ出力コネクタにXLRプラグが挿入されると赤点灯し、-22dBuで1kHzのサイン波が出力されます。

メーター
モニターセレクタで選択した出力レベルを－20から+3dBの範囲をVUレスポンスで表示します。基準レベルは+4dBuです。

MASTER
マスター出力レベルを設定します。基準から10dBアップすることが出来ます。

GRP1
グループ１出力レベルを設定します。基準から10dBアップすることが出来ます。

GRP2
グループ2出力レベルを設定します。基準から10dBアップすることが出来ます。

GRP3
グループ３出力レベルを設定します。基準から10dBアップすることが出来ます。

MONO
グループ３の左右を加算してモノラルにします。

PFL
PFLのレベルを設定します。

モニターセレクタ
マスター、グループ１、２または３のいずれかを選択してモニター出来ます。
電源投入時にはMASTERが選択されます。

MONITOR
モニター出力レベルを設定します。PFL時にはモニターセレクタで選択したソースがPFL信号に切り替わります。

POWER
電源が投入されていると点灯します。電源電圧が5V以上低下すると消灯します。

HEADPHONES
ヘッドフォンでモニターするレベルを設定します。モニターと同じ信号を確認出来ます。

HEADPHONES JACK
必ず6.3mm(1/4")の３Ｐフォンプラグを使用してください。

powered by QuarkXpress3.3j

Rear Panel

POWER
電源再投入の場合には10秒間の間隔を空けてください。

ＡＣ入力、フューズ
１００ＶＡＣ、５０／６０Ｈｚで使用してください。ヒューズは２５０Ｖ　５Ａの５ｘ２０ｍｍスローブロータイプを使用して下さい。（感電事故を防止するため必ず電源プラグを抜いた状態で交換してください。）

MASTER & GROUP OUTPUTS
Dsub25オスコネクタで、出力インピーダンスは50Ωの電子バランス入力です。アンバラ接続も可能で、レベル変化も起きません。なお、取付ネジは＃４－４０インチビスです。

STEREO INPUTS 1-8
ステレオモジュール入力。Dsub25メスコネクタで、入力インピーダンスは約２ｋΩの電子バランス入力です。なお、取付ネジは＃４－４０インチビスです。

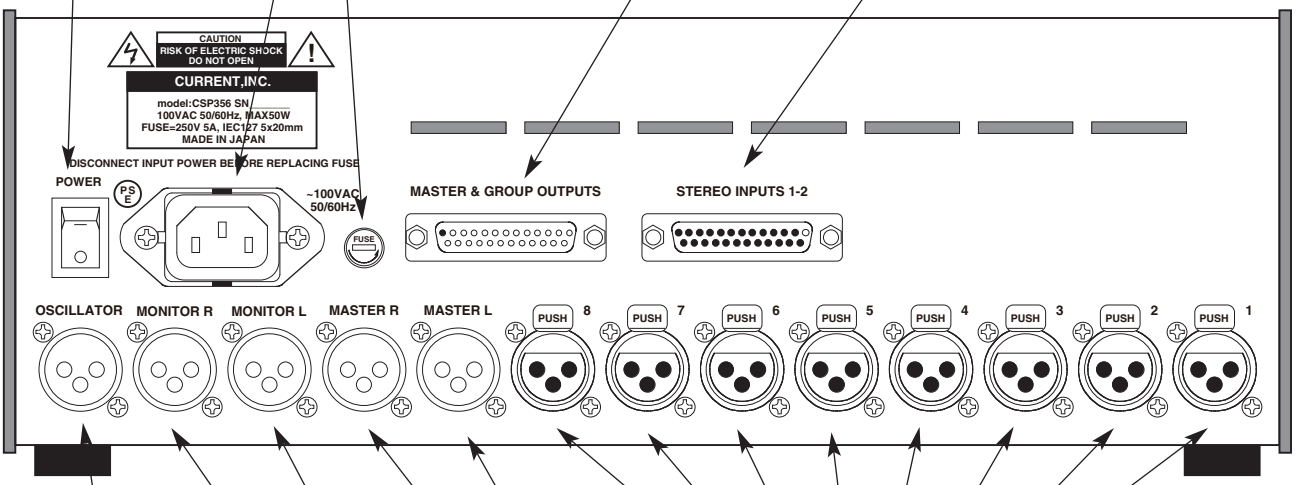

1-8
モノモジュール入力。XLR3-31タイプのコネクタで、入力インピーダンスは２ｋΩの電子バランス入力です。

OSCILLATOR
オシレータ出力。XLR3-32タイプのコネクタで、出力インピーダンスは50Ωの電子バランスです。アンバラ接続も可能で、レベル変化も起きません。プラグを挿入すると自動的にオシレータが起動しますので、使用しない場合には接続しないでください。

MASTER L,R
マスター出力。XLR3-32タイプのコネクタで、出力インピーダンスは50Ωの電子バランスです。アンバラ接続も可能で、レベル変化も起きません。

MONITOR L,R
モニター出力。XLR3-32タイプのコネクタで、出力インピーダンスは50Ωの電子バランスです。アンバラ接続も可能で、レベル変化も起きません。

powered by QuarkXpress3.3j

CSP356 Connector Pin List

CSP356 "Stereo Inputs Dsub25-F(#4-40)

Ribbon	Hard	Signal name	Designation	Active
~~1~~	**1**	IN 1L+	STEREO INPUT 1L+	audio
~~2~~	**14**	IN 1L-	STEREO INPUT 1L-	audio
~~3~~	**2**	GND	STEREO INPUT 1L GND	GND
4	**15**	IN 1R+	STEREO INPUT 1R+	audio
~~5~~	**3**	IN 1R-	STEREO INPUT 1R-	audio
~~6~~	**16**	GND	STEREO INPUT 1R GND	GND
~~7~~	**4**	IN 2L+	STEREO INPUT 2L+	audio
~~8~~	**17**	IN 2L-	STEREO INPUT 2L-	audio
~~9~~	**5**	GND	STEREO INPUT 2L GND	
~~10~~	**18**	IN 2R+	STEREO INPUT 2R+	audio
~~11~~	**6**	IN 2R-	STEREO INPUT 2R-	audio
~~12~~	**19**	GND	STEREO INPUT 2R GND	GND
~~13~~	**7**			
~~14~~	**20**			
~~15~~	**8**	GND		GND
~~16~~	**21**			
~~17~~	**9**			
~~18~~	**22**	GND		GND
~~19~~	**10**			
~~20~~	**23**			
~~21~~	**11**	GND		GND
~~22~~	**24**			
~~23~~	**12**			
~~24~~	**25**	GND		GND
~~25~~	**13**	NC	NONE CONNECTION	

CAUTION! D-Connector for wiring refer to Hard pin number Description. Mounting screw for D-connector use #4-40 size.

注意！ Ｄサブコネクタの接続はHardピン番号で接続してください。取付ビスは＃４－４０インチビスです。

(c)CURRENT,INC.

powered by numbers

CSP356 Connector Pin List

CSP356 "Master outputs Dsub25-M(#4-40)

Ribbon	Hard	Signal name	Designation	Active
~~1~~	**1**	ML+	MASTER OUTPUT LEFT +	audio
~~2~~	**14**	ML-	MASTER OUTPUT LEFT -	audio
~~3~~	**2**	GND	MASTER OUTPUT LEFT GND	GND
4	**15**	MR+	MASTER OUTPUT RIGHT +	audio
~~5~~	**3**	MR-	MASTER OUTPUT RIGHT -	audio
~~6~~	**16**	GND	MASTER OUTPUT RIGHT GND	GND
~~7~~	**4**	G1L+	GROUP OUTPUT 1 LEFT +	audio
~~8~~	**17**	G1L-	GROUP OUTPUT 1 LEFT -	audio
~~9~~	**5**	GND	GROUP OUTPUT 1 LEFT GND	
~~10~~	**18**	G1R+	GROUP OUTPUT 1 RIGHT +	audio
~~11~~	**6**	G1R-	GROUP OUTPUT 1 RIGHT -	audio
~~12~~	**19**	GND	GROUP OUTPUT 1 RIGHT GND	GND
~~13~~	**7**	G2L+	GROUP OUTPUT 2 LEFT +	audio
~~14~~	**20**	G2L-	GROUP OUTPUT 2 LEFT -	audio
~~15~~	**8**	GND	GROUP OUTPUT 2 LEFT GND	GND
~~16~~	**21**	G2R+	GROUP OUTPUT 2 RIGHT +	audio
~~17~~	**9**	G2R-	GROUP OUTPUT 2 RIGHT -	audio
~~18~~	**22**	GND	GROUP OUTPUT 2 RIGHT GND	GND
~~19~~	**10**	G3L+	GROUP OUTPUT 3 LEFT +	audio
~~20~~	**23**	G3L-	GROUP OUTPUT 3 LEFT -	audio
~~21~~	**11**	GND	GROUP OUTPUT 3 LEFT GND	0V
~~22~~	**24**	G3R+	GROUP OUTPUT 3 RIGHT +	audio
~~23~~	**12**	G3R-	GROUP OUTPUT 3 RIGHT -	audio
~~24~~	**25**	GND	GROUP OUTPUT 3 RIGHT GND	GND
~~25~~	**13**	NC	NONE CONNECTION	

CAUTION! D-Connector for wiring refer to Hard pin number Description. Mounting screw for D-connector use #4-40 size.

注意！ Ｄサブコネクタの接続はHardピン番号で接続してください。取付ビスは＃４－４０インチビスです。

(c)CURRENT,INC.

powered by numbers