CURRENT PRODUCTS model:CSP359 rev.2

SUPER COMMUNICATOR

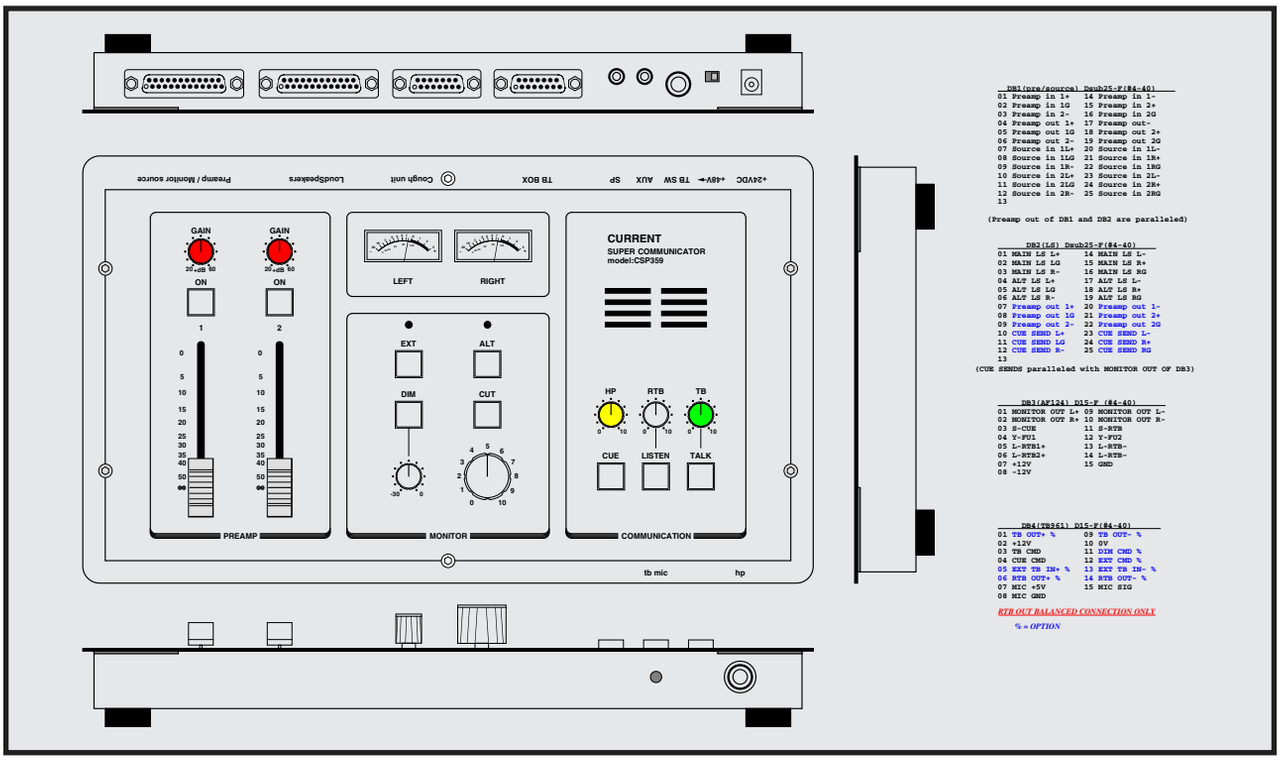

●オールインワンスタジオシステム
●カフ制御可能なマイクプリアンプ２ｃｈ
●２ソース、２スピーカーのモニターセクション
●ＶＵメーター
●ＴＢ、ＲＴＢ、ＣＵＥのコミュケーション機能
●シンプルなユーザーインターフェース
●ノンリニアシステムに最適

これまでノンリニアシステムでミニマムなシステムを構築する場合には個別のマイクアンプ、コミュニケーション、モニターシステムを組み合わせて面倒で複雑な接続をして実現する必要がありました。CSP359 は“これさえあればスタジオ完成”のコンセプトの基に開発された、カフ制御可能なマイクプリアンプ、双方向コミュケーション、モニターシステムを統合した完全オールインワンのスタジオシステムです。ナレーション収録、ボーカルダビング等のあらゆるシーンでの応用が可能です。

◆プリアンプ
カフ制御可能な高品質マイクアンプを２系統実装しています。ゲイントリムとフェーダーにより最適レベルでオーディオポートへ送り込むことが出来ます。リヤパネルのスイッチで+48V も供給出来ますのでコンデンサーマイクも使用できます。ON ボタンはカフとの OR 制御ですので強制的に ON にすることも出来ます。

◆コミュニケーション
標準的な TB、CUE 及び RTB モニター機能を実装しています。RTB スピーカーは LISTEN ボタンで強制的に ON にしてブース内をモニターすることや、リヤパネルの AUX ポートに入力した iphone などのソースをモニターすることが出来ます。カフユニットは AF124、ＴＢボックスは TB961 または TB962 を直結可能です。カフ機能が必要ない場合にはワイヤレス TB 内蔵の TB136 をブースで使用することも出来ます。

◆モニター
２系統のソースを EXT ボタンで切り替えてモニター出来ます。スピーカーも２系統使用でき、ALT ボタンで選択出来ます。簡易的に使用する場合にはミニジャックで PC スピーカーを接続することも出来ます。TB、RTB 時には DIM がかかりますのでコミュケーションを同時通話も可能です。また、RTB スピーカーの LISTEN 機能を利用して AUX ポートに接続したソースを内蔵スピーカーでモニターすることも出来ます。

◆その他
プリアンプ出力１をモニターにミックスするオプションも用意しています。(CSP359-21)　また、マイクアンプ入力に-26dB のパッドスイッチを追加してラインレベルに対応することも出来ます。(CSP359-22)　更に、カフへのモニターソースを１または、モニターセレクタで選択したソースかを選択するスイッチも追加できます。(CSP359-23)

SPECIFICATIONS

PREAMP: 2ch, gain +20~+60dB with fader, input imp.=2kΩ, output imp.=50Ω, ch ON (cough controllable), +48V power **MONITOR:** stereo source x2 input imp.=24kΩ, dim sw, dimmer, cut sw, monitor level, VU meter, main & alternate speaker, output imp.=50Ω, headphone monitor >50Ω **COMMUNICATION:** tb sw(with remote port), tb level, rtb(with speaker), rtb listen sw, cue sw **COUGH UNIT:** AF124 compatible, stereo monitor, tb, rtb, cue, fu-on **TB BOX:** TB961 compatible, tb, cue, tb mix **POWER:** 24VDC MAX 10W **DIMENSIONS:** 315Wx28Hx195D, 2kg

SuperCommunicator	CSP359	￥２９８,０００
TalkbackBox (TB&CUE)	TB961	６４,０００
Cough Unit	AF124	１９８,０００
マイクミックスオプション	CSP359-21	￥３２,０００
マイクパッドオプション	CSP359-22	￥８,０００
セレクテッドオプション	CSP359-23	￥８,０００
TalkbackBox (TB)	TB962	９,８００
Com.Supervisor	TB136	１２０,０００
WirelessTB TX2	WRS805TX2	３２,０００
WirelessTB RX	WRS805RX	８８,０００

付属品：２４Vパワーサプライ　価格はいずれも税別

CURRENT,INC. 2-26-11, AKATSUTSUMI, SETAGAYA-KU, TOKYO, 156-0044 JAPAN
株式会社カレント 〒156-0044 東京都世田谷区赤堤2-26-11 TEL:81-3-3321-9559

The specifications are subject to change without notice. 記載内容は予告なく変更することがありますのであらかじめご了承ください。

CSP359 Super Communicator System

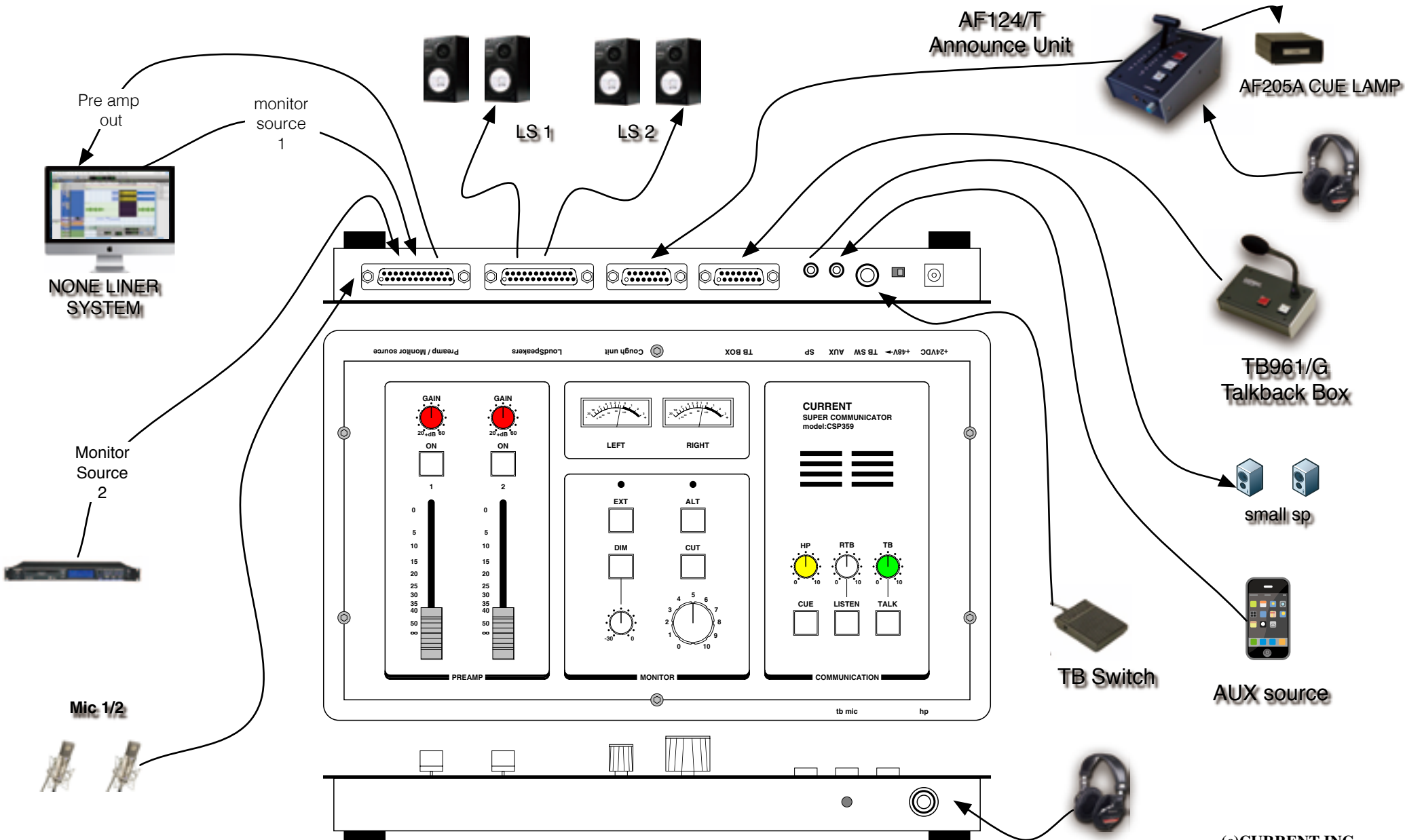

(c)CURRENT,INC.

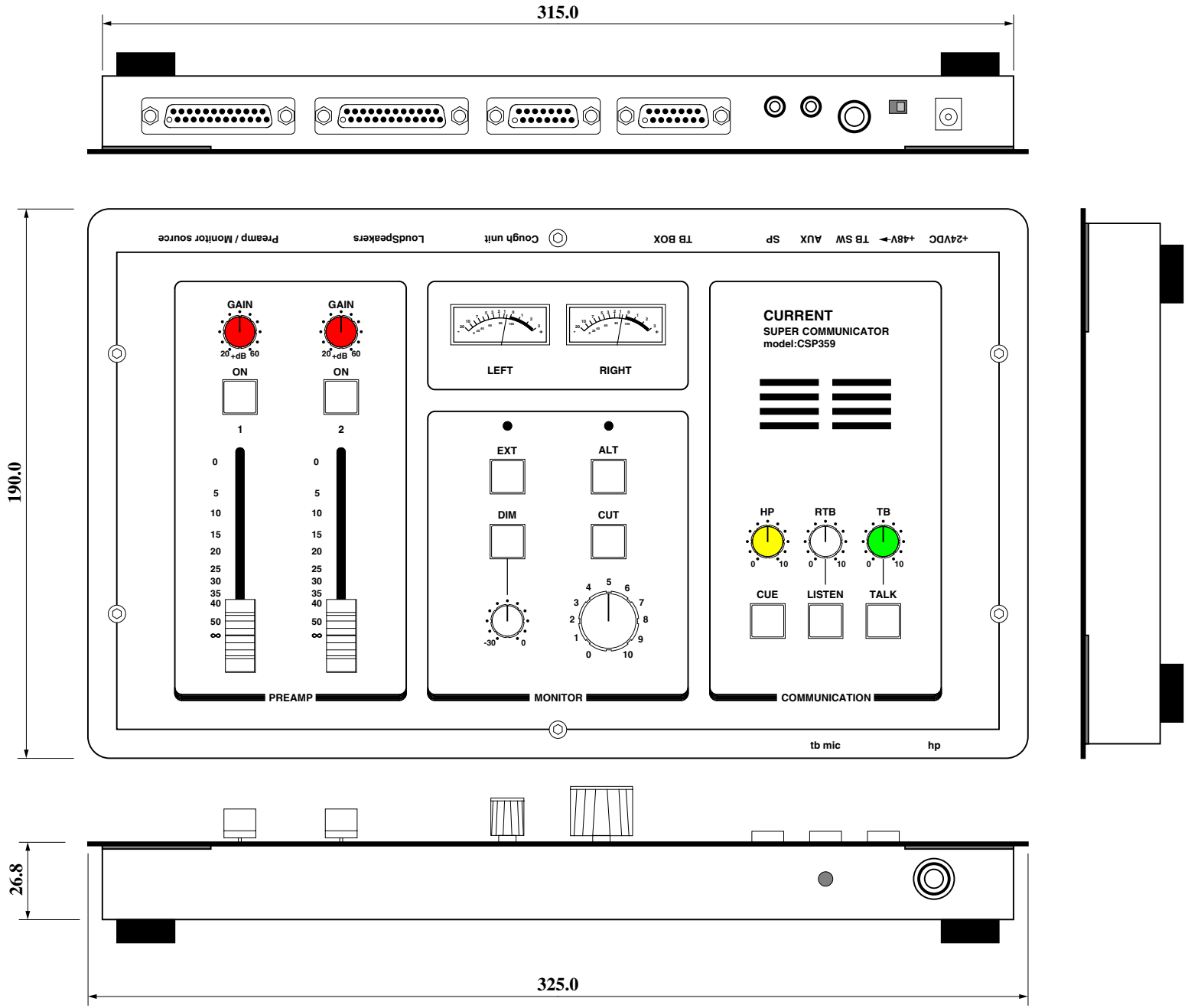

DB1(pre/source) Dsub25-F(#4-40)

01	Preamp in 1+	14	Preamp in 1-
02	Preamp in 1G	15	Preamp in 2+
03	Preamp in 2-	16	Preamp in 2G
04	Preamp out 1+	17	Preamp out 1-
05	Preamp out 1G	18	Preamp out 2+
06	Preamp out 2-	19	Preamp out 2G
07	Source in 1L+	20	Source in 1L-
08	Source in 1LG	21	Source in 1R+
09	Source in 1R-	22	Source in 1RG
10	Source in 2L+	23	Source in 2L-
11	Source in 2LG	24	Source in 2R+
12	Source in 2R-	25	Source in 2RG
13			

(Preamp out of DB1 and DB2 are paralleled)

DB2(LS) Dsub25-F(#4-40)

01	MAIN LS L+	14	MAIN LS L-
02	MAIN LS LG	15	MAIN LS R+
03	MAIN LS R-	16	MAIN LS RG
04	ALT LS L+	17	ALT LS L-
05	ALT LS LG	18	ALT LS R+
06	ALT LS R-	19	ALT LS RG
07	Preamp out 1+	20	Preamp out 1-
08	Preamp out 1G	21	Preamp out 2+
09	Preamp out 2-	22	Preamp out 2G
10	CUE SEND L+	23	CUE SEND L-
11	CUE SEND LG	24	CUE SEND R+
12	CUE SEND R-	25	CUE SEND RG
13			

(CUE SENDS paralleled with MONITOR OUT OF DB3)

DB3(AF124) D15-F (#4-40)

01	MONITOR OUT L+	09	MONITOR OUT L-
02	MONITOR OUT R+	10	MONITOR OUT R-
03	S-CUE	11	S-RTB
04	Y-FU1	12	Y-FU2
05	L-RTB1+	13	L-RTB-
06	L-RTB2+	14	L-RTB-
07	+12V	15	GND
08	-12V		

DB4(TB961) D15-F(#4-40)

01	TB OUT+ %	09	TB OUT- %
02	+12V	10	0V
03	TB CMD	11	DIM CMD %
04	CUE CMD	12	EXT CMD %
05	EXT TB IN+ %	13	EXT TB IN- %
06	RTB OUT+ %	14	RTB OUT- %
07	MIC +5V	15	MIC SIG
08	MIC GND		

RTB OUT BALANCED CONNECTION ONLY

% = OPTION

Rev.2

(c)CURRENT,INC.	CSP359 SUPER COMMUNICATOR	Feb.2018
H.ICHIHASHI	PANEL DIAGRAM	CSP359-D rev2

CSP359 Super Communicator

LoudSpeakers
スピーカー１と２、プリアンプ、出力ポートです。プリアンプ、出力はPreamp/Monitor source コネクタの信号とパラです。Dsub25-F(#4-40)

TB BOX
トークバックボックスTB961を接続します。Dsub15-F(#4-40)

AUX
外部からのソースをRTB機能を利用して内蔵スピーカーで試聴できます。3.5mmステレオ、ref=-10dBu

TB SW
フットスイッチ等の接点でTBをONに出来ます。6.3mm phone

Preamp/Monitor source
プリアンプ１と２の入出力、ステレオモニターソース１と２の入力ポートです。Dsub25-F(#4-40)

Cough Unit
カフユニットAF124またはCUE BOXを接続します。モニターソースはソース１です。Dsub15-F(#4-40)

SP
メインスピーカーの代わりにPCスピーカーなどを接続出来ます。ソースはモニターセレクタの直後です。3.5mmステレオ、ref=-10dBu

+48V
コンデンサマイク用の電源を供給します。

+24VDC
付属のアダプタを接続してください。電源再投入時には10秒以上の間隔を空けてください。

VU
ソースセレクタ直後をモニター出来ます。基準レベルは+4dBuです。

GAIN
プリアンプのゲインを+20dBから+60dBまで連続可変出来ます。

ON
プリアンプONにします。カフで制御する場合にはOFFの状態で使用してください。

FADER
プリアンプ出力のレベルを0dBから∞まで変更出来ます。

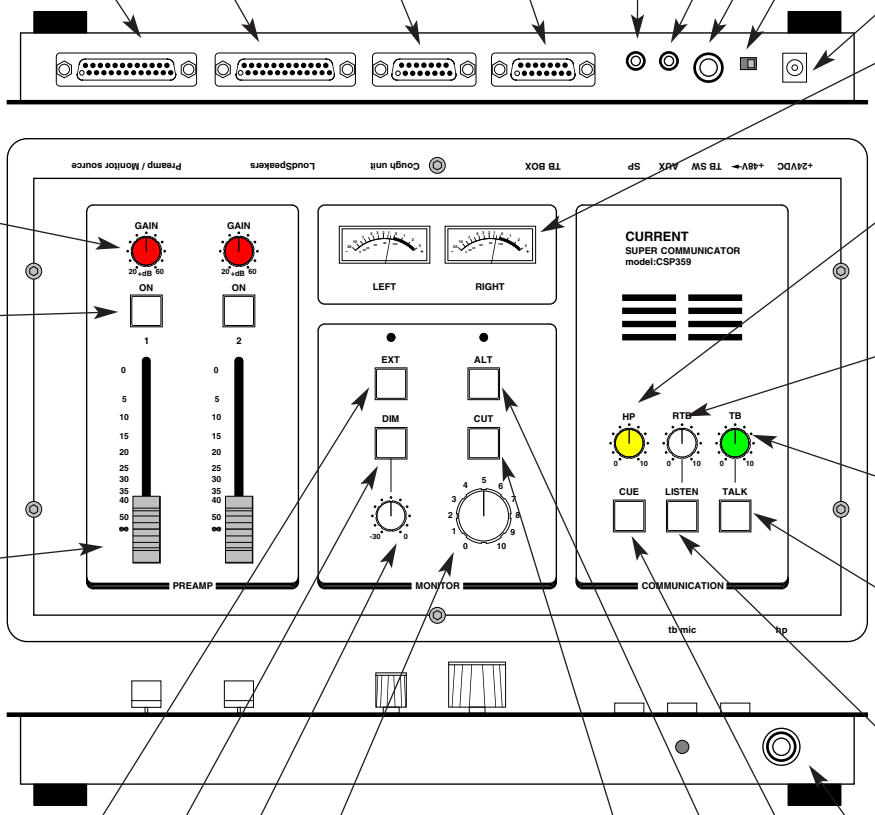

HP
内蔵のヘッドフォンモニターレベルをセットします。

RTB
カフからのRTBまたはAUX入力のレベルをセットします。

TB
カフ、CUEへのTBレベルをセットします。

TALK
押している間だけTB回路がONになります。

LISTEN
ONにするとAUX入力を内蔵スピーカーでモニター出来ます。

EXT
モニターセレクタです。モニターソースを２に切り替えます。

CUT
モニタースピーカーをCUTします。

HP
ソースセレクタ直後をモニター出来ます。50Ω以上のインピーダンスの３Pプラグのヘッドフォンを使用してください。

DIM
DIM機能をONにします。TB、RTB時には自動的にONになります。

MONITOR LEVEL
スピーカーのレベルをセットします。

ALT
モニタースピーカーを２に切り替えます。

CUE
カフへのCUEスイッチです。

DIM LEVEL
0dBから-30dBの範囲でDIMレベルをセットします。

powered by QuarkXpress

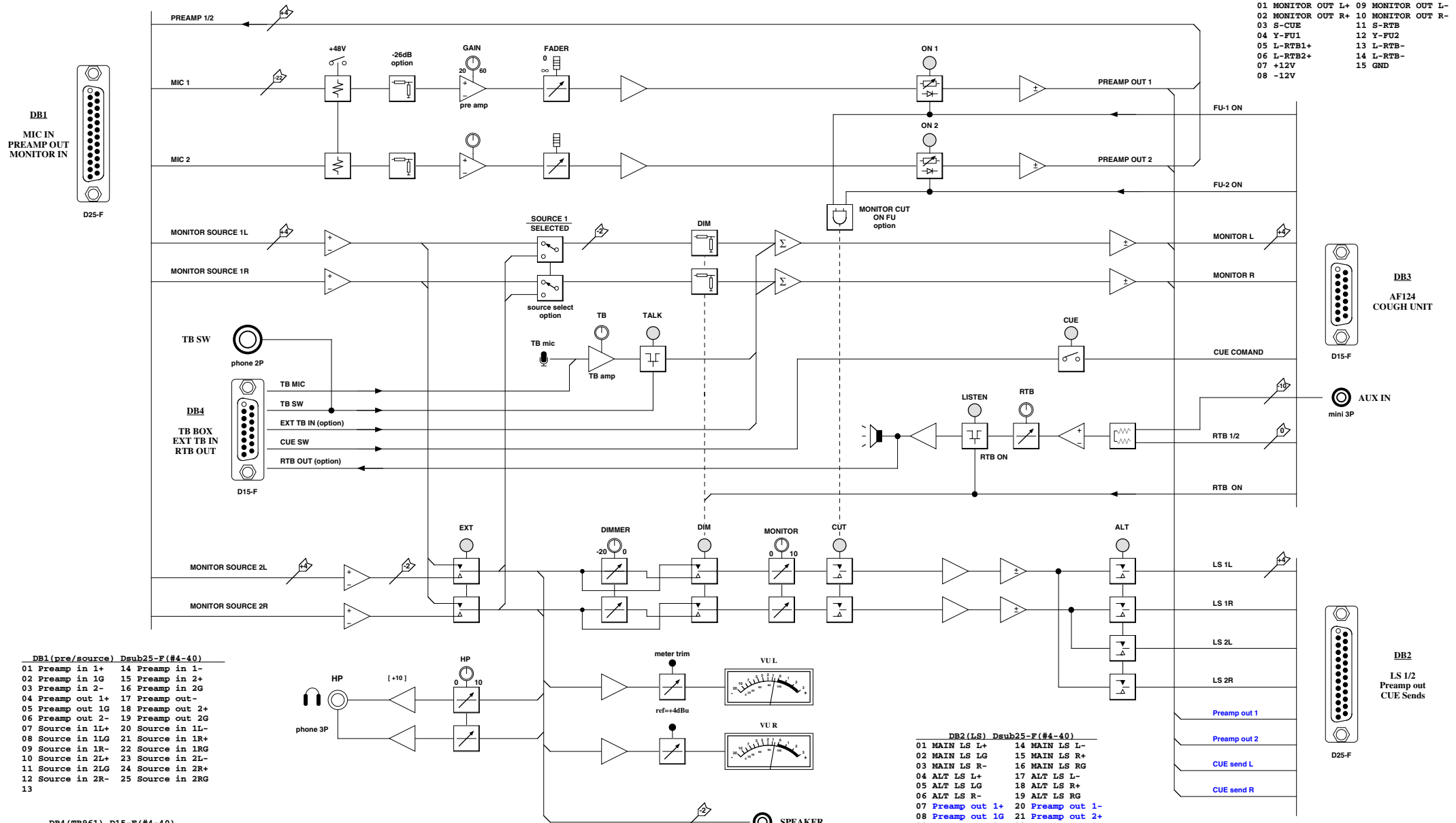

DB3(AF124) D15-F (#4-40)

01	MONITOR OUT L+	09	MONITOR OUT L-
02	MONITOR OUT R+	10	MONITOR OUT R-
03	S-CUE	11	S-RTB
04	Y-FU1	12	Y-FU2
05	L-RTB1+	13	L-RTB-
06	L-RTB2+	14	L-RTB-
07	+12V	15	GND
08	-12V		

DB1(pre/source) Dsub25-F(#4-40)

01	Preamp in 1+	14	Preamp in 1-
02	Preamp in 1G	15	Preamp in 2+
03	Preamp in 2-	16	Preamp in 2G
04	Preamp out 1+	17	Preamp out-
05	Preamp out 1G	18	Preamp out 2+
06	Preamp out 2-	19	Preamp out 2G
07	Source in 1L+	20	Source in 1L-
08	Source in 1LG	21	Source in 1R+
09	Source in 1R-	22	Source in 1RG
10	Source in 2L+	23	Source in 2L-
11	Source in 2LG	24	Source in 2R+
12	Source in 2R-	25	Source in 2RG
13			

DB4(TB961) D15-F(#4-40)

01	TB OUT+	09	TB OUT-
02	+12V	10	0V
03	TB CMD	11	DIM CMD %
04	CUE CMD	12	EXT CMD %
05	EXT TB IN+ %	13	EXT TB IN- %
06	RTB OUT+ %	14	RTB OUT- %
07	MIC +5V	15	MIC SIG
08	MIC GND		

RTB OUT NEVER UNBALANCED

% = OPTION

DB2(LS) Dsub25-F(#4-40)

01	MAIN LS L+	14	MAIN LS L-
02	MAIN LS LG	15	MAIN LS R+
03	MAIN LS R-	16	MAIN LS RG
04	ALT LS L+	17	ALT LS L-
05	ALT LS LG	18	ALT LS R+
06	ALT LS R-	19	ALT LS RG
07	Preamp out 1+	20	Preamp out 1-
08	Preamp out 1G	21	Preamp out 2+
09	Preamp out 2-	22	Preamp out 2G
10	CUE SEND L+	23	CUE SEND L-
11	CUE SEND LG	24	CUE SEND R+
12	CUE SEND R-	25	CUE SEND RG
13			

(Preamp out of DB1 and DB2 are paralleled)

Rev.2

(c)CURRENT,INC.	CSP359 SUPER COMMUNICATOR	Jan.2018
H.ICHIHASHI	SYSTEM DIAGRAM	CSP359-B rev2

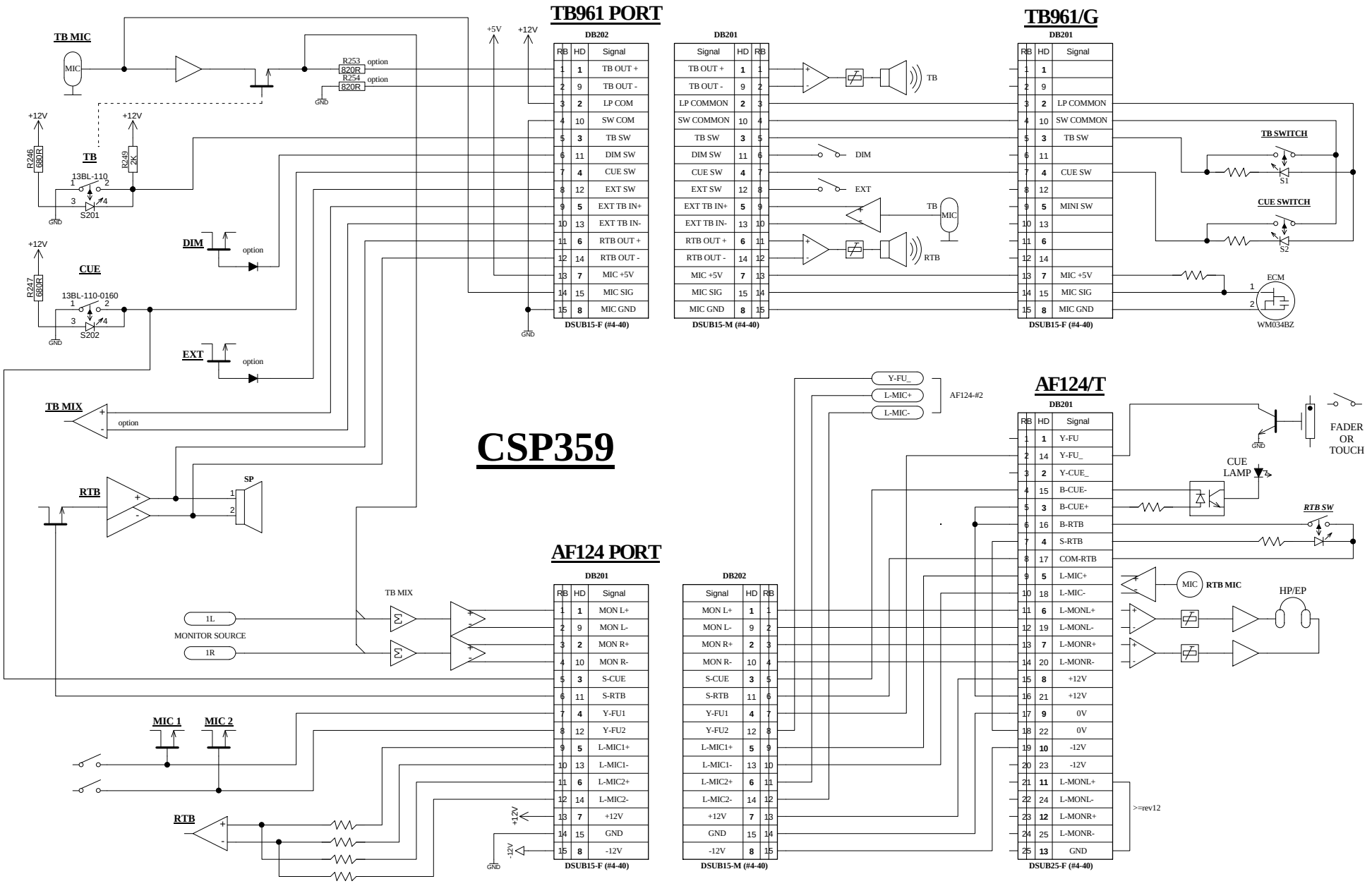

RB	HD	Signal
1	1	TB OUT +
2	9	TB OUT -
3	2	LP COM
4	10	SW COM
5	3	TB SW
6	11	DIM SW
7	4	CUE SW
8	12	EXT SW
9	5	EXT TB IN+
10	13	EXT TB IN-
11	6	RTB OUT +
12	14	RTB OUT -
13	7	MIC +5V
14	15	MIC SIG
15	8	MIC GND

DSUB15-F (#4-40)

Signal	HD	RB
TB OUT +	1	1
TB OUT -	9	2
LP COMMON	2	3
SW COMMON	10	4
TB SW	3	5
DIM SW	11	6
CUE SW	4	7
EXT SW	12	8
EXT TB IN+	5	9
EXT TB IN-	13	10
RTB OUT +	6	11
RTB OUT -	14	12
MIC +5V	7	13
MIC SIG	15	14
MIC GND	8	15

DSUB15-M (#4-40)

RB	HD	Signal
1	1	
2	9	
3	2	LP COMMON
4	10	SW COMMON
5	3	TB SW
6	11	
7	4	CUE SW
8	12	
9	5	MINI SW
10	13	
11	6	
12	14	
13	7	MIC +5V
14	15	MIC SIG
15	8	MIC GND

DSUB15-F (#4-40)

RB	HD	Signal
1	1	MON L+
2	9	MON L-
3	2	MON R+
4	10	MON R-
5	3	S-CUE
6	11	S-RTB
7	4	Y-FU1
8	12	Y-FU2
9	5	L-MIC1+
10	13	L-MIC1-
11	6	L-MIC2+
12	14	L-MIC2-
13	7	+12V
14	15	GND
15	8	-12V

DSUB15-F (#4-40)

Signal	HD	RB
MON L+	1	1
MON L-	9	2
MON R+	2	3
MON R-	10	4
S-CUE	3	5
S-RTB	11	6
Y-FU1	4	7
Y-FU2	12	8
L-MIC1+	5	9
L-MIC1-	13	10
L-MIC2+	6	11
L-MIC2-	14	12
+12V	7	13
GND	15	14
-12V	8	15

DSUB15-M (#4-40)

RB	HD	Signal
1	1	Y-FU
2	14	Y-FU_
3	2	Y-CUE_
4	15	B-CUE-
5	3	B-CUE+
6	16	B-RTB
7	4	S-RTB
8	17	COM-RTB
9	5	L-MIC+
10	18	L-MIC-
11	6	L-MONL+
12	19	L-MONL-
13	7	L-MONR+
14	20	L-MONR-
15	8	+12V
16	21	+12V
17	9	0V
18	22	0V
19	10	-12V
20	23	-12V
21	11	L-MONL+
22	24	L-MONL-
23	12	L-MONR+
24	25	L-MONR-
25	13	GND

DSUB25-F (#4-40)

REV2 LOGIC

(c)CURRENT,INC.	CSP359 SUPER COMMUNICATOR	APR.2023
H.ICHIHASHI	LOGIC SYSTEM	1 OF 1

CSP359 Connector Pin List

CSP359 "DB1:Preamp/Monitor Source " Dsub25-F(#4-40)

~~Ribbon~~	Hard	Signal name	Designation	Active
~~1~~	**1**	PRE IN 1+	PREAMP INPUT 1+	audio
~~2~~	**14**	PRE IN 1-	PREAMP INPUT 1-	audio
~~3~~	**2**	GND	PREAMP INPUT 1 GND	GND
~~4~~	**15**	PRE IN 2+	PREAMP INPUT 2+	audio
~~5~~	**3**	PRE IN 2-	PREAMP INPUT 2-	audio
~~6~~	**16**	GND	PREAMP INPUT 2 GND	GND
~~7~~	**4**	PRE OUT 1+	PREAMP OUTPUT 1+	audio
~~8~~	**17**	PREOUT 1-	PREAMP OUTPUT 1-	audio
~~9~~	**5**	GND	PREAMP OUTPUT 1 GND	GND
~~10~~	**18**	PRE OUT 2+	PREAMP OUTPUT 2+	audio
~~11~~	**6**	PRE OUT 2-	PREAMP OUTPUT 2-	audio
~~12~~	**19**	GND	PREAMP OUTPUT 2 GND	GND
~~13~~	**7**	SRC 1L+	MONITOR SOURCE INPUT 1L+	audio
~~14~~	**20**	SRC 1L-	MONITOR SOURCE INPUT 1L-	audio
~~15~~	**8**	GND	MONITOR SOURCE INPUT 1L GND	GND
~~16~~	**21**	SRC 1R+	MONITOR SOURCE INPUT 1R+	audio
~~17~~	**9**	SRC 1R-	MONITOR SOURCE INPUT 1R-	audio
~~18~~	**22**	GND	MONITOR SOURCE INPUT 1R GND	GND
~~19~~	**10**	SRC 2L+	MONITOR SOURCE INPUT 2L+	audio
~~20~~	**23**	SRC 2L-	MONITOR SOURCE INPUT 2L-	audio
~~21~~	**11**	GND	MONITOR SOURCE INPUT 2L GND	GND
~~22~~	**24**	SRC 2R+	MONITOR SOURCE INPUT 2R+	audio
~~23~~	**12**	SRC 2R-	MONITOR SOURCE INPUT 2R-	audio
~~24~~	**25**	GND	MONITOR SOURCE INPUT 2R GND	GND
~~25~~	**13**	NC		

CAUTION! D-Connector for wiring refer to Hard pin number Description. Mounting screw for D-connector use #4-40 size.

注意！ Ｄサブコネクタの接続はHardピン番号で接続してください。取付ビスは＃４－４０インチビスです。

(c) CURRENT,INC.

powered by numbers

CSP359 Connector Pin List

CSP359 "DB2:Speakers/CueSends" Dsub25-F(#4-40)

~~Ribbon~~	Hard	Signal name	Designation	Active
~~1~~	**1**	CR 1L+	MAIN LS OUTPUT L+	audio
~~2~~	**14**	CR 1L-	MAIN LS OUTPUT L-	audio
~~3~~	**2**	GND	MAIN LS OUTPUT L GND	GND
~~4~~	**15**	CR 1R+	MAIN LS OUTPUT R+	audio
~~5~~	**3**	CR 1R-	MAIN LS OUTPUT R-	audio
~~6~~	**16**	GND	MAIN LS OUTPUT R GND	GND
~~7~~	**4**	CR 2L+	ALTERNATE LS L+	audio
~~8~~	**17**	CR 2L+	ALTERNATE LS L-	audio
~~9~~	**5**	GND	ALTERNATE LS L GND	GND
~~10~~	**18**	CR 2R+	ALTERNATE LS R+	audio
~~11~~	**6**	CR 2R-	ALTERNATE LS R-	audio
~~12~~	**19**	GND	ALTERNATE LS R GND	GND
~~13~~	**7**	PRE OUT 1+	PREAMP OUTPUT 1+	audio
~~14~~	**20**	PREOUT 1-	PREAMP OUTPUT 1-	audio
~~15~~	**8**	GND	PREAMP OUTPUT 1 GND	GND
~~16~~	**21**	PRE OUT 2+	PREAMP OUTPUT 2+	audio
~~17~~	**9**	PRE OUT 2-	PREAMP OUTPUT 2-	audio
~~18~~	**22**	GND	PREAMP OUTPUT 2 GND	GND
~~19~~	**10**	CUE_L+	CUE SEND L+ (same as Monitor send of DB3)	audio
~~20~~	**23**	CUE_L-	CUE SEND L- (same as Monitor send of DB3)	audio
~~21~~	**11**	GND	CUE SEND L GND	GND
~~22~~	**24**	CUE_R+	CUE SEND R+ (same as Monitor send of DB3)	audio
~~23~~	**12**	CUE_R-	CUE SEND R- (same as Monitor send of DB3)	audio
~~24~~	**25**	GND	CUE SEND R GND	GND
~~25~~	**13**	NC		

CAUTION! D-Connector for wiring refer to Hard pin number Description. Mounting screw for D-connector use #4-40 size.

注意！ Ｄサブコネクタの接続はHardピン番号で接続してください。取付ビスは＃４－４０インチビスです。

(c) CURRENT,INC.

powered by numbers

CSP359 Connector Pin List

CSP359 "DB3:Cough Unit (AF124)" Dsub15-F(#4-40)

~~Ribbon~~	Hard	Signal name	Designation	Active
~~1~~	**1**	MON L+	MONITOR SEND LEFT +	audio
~~2~~	**9**	MON L-	MONITOR SEND LEFT -	audio
~~3~~	**2**	MON R+	MONITOR SEND RIGHT +	audio
~~4~~	**10**	MON R-	MONITOR SEND RIGHT -	audio
~~5~~	**3**	S-CUE_	CUE SWITCH COMMAND SEND	Lo
~~6~~	**11**	S-RTB_	RTB SWITCH COMMAND RECEIVE	Lo
~~7~~	**4**	Y-FU1_	FU-1 ON COMMAND RECEIVE	Lo
~~8~~	**12**	Y-FU2_	FU-2 ON COMMAND RECEIVE	Lo
~~9~~	**5**	L-MIC1+	RTB MIC RECEIVE 1+	audio
~~10~~	**13**	L-MIC1-	RTB MIC RECEIVE 1-	audio
~~11~~	**6**	L-MIC2+	RTB MIC RECEIVE 2+	audio
~~12~~	**14**	L-MIC2-	RTB MIC RECEIVE 2-	audio
~~13~~	**7**	+12V	+12V SUPPLY	+12V
~~14~~	**15**	GND	±12V SUPPLY COMMON	0V
~~15~~	**8**	-12V	-12V SUPPLY	-12V

CAUTION! D-Connector for wiring refer to Hard pin number Description. Mounting screw for D-connector use #4-40 size.

注意！ Ｄサブコネクタの接続はHardピン番号で接続してください。取付ビスは＃４－４０インチビスです。

CSP359 "DB4:TB Box (TB961)" Dsub15-F(#4-40)

~~Ribbon~~	Hard	Signal name	Designation	Active
~~1~~	**1**	*TB OUT+*	*TALKBACK OUT + (option) ≥ rev2*	audio
~~2~~	**9**	*TB OUT-*	*TALKBACK OUT - (option) ≥ rev2*	audio
~~3~~	**2**	LP COM	LAMPS COMMON +12V	+12V
~~4~~	**10**	SW COM	SWITCHES COMMON 0V	0V
~~5~~	**3**	TB SW	TB SWITCH	Lo
~~6~~	**11**	*DIM SW*	*DIM SWITCH (option) ≥ rev2*	Lo
~~7~~	**4**	CUE SW	CUE SWITCH	Lo
~~8~~	**12**	*EXT SW*	*EXT SWITCH (option) ≥ rev2*	Lo
~~9~~	**5**	*EXT TB IN+*	*EXTERNAL TALKBACK INPUT + (option) ≥ rev2*	audio
~~10~~	**13**	*EXT TB IN-*	*EXTERNAL TALKBACK INPUT - (option) ≥ rev2*	audio
~~11~~	**6**	*RTB OUT+*	*RTB OUTPUT + (option) ≥ rev2*	audio
~~12~~	**14**	*RTB OUT-*	*RTB OUTPUT - (option) ≥ rev2*	audio
~~13~~	**7**	MIC +5V	+5V MIC POWER	+5V
~~14~~	**15**	MIC SIG	TALKBACK MIC SIGNAL	audio
~~15~~	**8**	MIC GND	MIC GND	GND

CAUTION! D-Connector for wiring refer to Hard pin number Description. Mounting screw for D-connector use #4-40 size.

注意！ Ｄサブコネクタの接続はHardピン番号で接続してください。取付ビスは＃４－４０インチビスです。

(c) CURRENT,INC.

powered by numbers

DB1 PREAMP & SOURCE INPUTS

DB101

Signal	HD	RB
MIC 1+	1	1
MIC 1-	14	2
GND	2	3
MIC 2+	15	4
MIC 2-	3	5
GND	16	6
PRE OUT 1+	4	7
PRE OUT 1-	17	8
GND	5	9
PRE OUT 2+	18	10
PRE OUT 2-	6	11
GND	19	12
MON IN 1L+	7	13
MON IN 1L-	20	14
GND	8	15
MON 1R+	21	16
MON IN 1R-	9	17
GND	22	18
MON IN 2L+	10	19
MON IN 2L-	23	20
GND	11	21
MON IN 2R+	24	22
MON IN 2R-	12	23
GND	25	24
	13	25

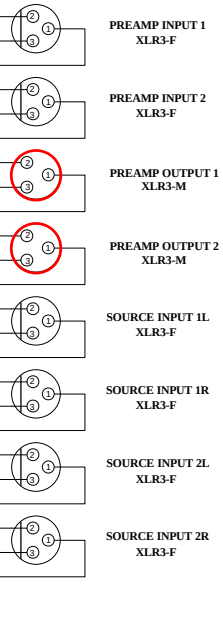

DSUB25-M #4-40 PLUG

DB2 MONITOR OUTPUTS & CUE SENDS

DB301

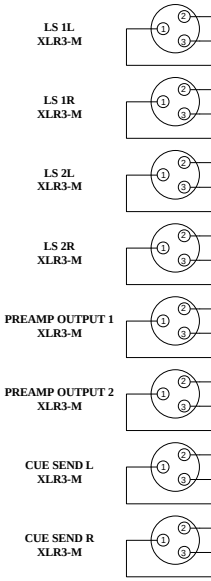

RB	HD	Signal
1	1	LS 1L+
2	14	LS 1L-
3	2	GND
4	15	LS 1R+
5	3	LS 1R-
6	16	GND
7	4	LS 2L+
8	17	LS 2L-
9	5	GND
10	18	LS 2R+
11	6	LS 2R-
12	19	GND
13	7	PRE OUT 1+
14	20	PRE OUT 1-
15	8	GND
16	21	PRE OUT 2+
17	9	PRE OUT 2-
18	22	GND
19	10	CUE SEND L+
20	23	CUE SEND L-
21	11	GND
22	24	CUE SEND R+
23	12	CUE SEND R-
24	25	GND
25	13	

DSUB25-M #4-40 PLUG

CSP359 - PREAMP/SOURCE I/O

(c)CURRENT,INC.	CSP359 SUPER COMMUNICATOR	DEC.2015
H.ICHIHASHI	CSP359 PREAMP/MONITOR I/O	1 OF 1

CSP359 TB BOX PORT

DB202

RB	HD	Signal
1	1	
2	9	
3	2	LP COM
4	10	SW COM
5	3	TB SW
6	11	
7	4	CUE SW
8	12	
9	5	
10	13	
11	6	
12	14	
13	7	MIC +5V
14	15	MIC SIG
15	8	MIC GND

DSUB15-M #4-40 PLUG

TB961 TB BOX

RB801

Signal	HD	RB
CUE-a	1	1
CUE-b	9	2
LP COM	2	3
SW COM	10	4
TB SW	3	5
TB LP	11	6
CUE SW	4	7
CUE LP	12	8
MINI SW	5	9
MINI LP	13	10
OPT SW	6	11
OPT LP	14	12
+5V (MIC+)	7	13
MIC SIG (MIC-)	15	14
MIC GND	8	15

DSUB15-F #4-40 PLUG

CSP359 - TB961

(c)CURRENT,INC.	CSP359 SUPER COMMUNICATOR	DEC.2015
H.ICHIHASHI	CSP359 WITH TB961	1 OF 1

CSP359 COUGH UNIT PORT

DB201

RB	HD	Signal
1	**1**	MON L+
2	9	MON L-
3	**2**	MON R+
4	10	MON R-
5	**3**	S-CUE_
6	11	S-RTB_
7	**4**	Y-FU1_
8	12	Y-FU2_
9	**5**	L-MIC1+
10	13	L-MIC1-
11	**6**	L-MIC2+
12	14	L-MIC2-
13	**7**	+12V
14	15	GND
15	**8**	-12V

DSUB15-M #4-40 PLUG

AF124

Signal	HD	RB
Y-FU	**1**	1
Y-FU_	14	2
Y-CUE	**2**	3
B-CUE-	15	4
B-CUE+	**3**	5
B-RTB	16	6
S-RTB	**4**	7
COM-RTB	17	8
L-MIC+	**5**	9
L-MIC-	18	10
L-MONL+	**6**	11
L-MONL-	19	12
L-MONR+	**7**	13
L-MONR-	20	14
+15V	**8**	15
+15V	21	16
0V	**9**	17
0V	22	18
-15V	**10**	19
-15V	23	20
	11	21
	24	22
	12	23
	25	24
	13	25

DSUB25-F #4-40 PLUG

TWISTED

THIS CABLE SAME AS AF201(A) - AF124

CSP359 - AF124

(c)CURRENT,INC.	CSP359 SUPER COMMUNICATOR	DEC.2015
H.ICHIHASHI	CSP359 WITH AF124	1 OF 1

TB136

CN101

Signal	HD	RB
TB IN +	1	1
TB IN -	14	2
GND	2	3
PGM IN L+	15	4
PGM IN L-	3	5
GND	16	6
PGM IN R+	4	7
PGM IN R-	17	8
GND	5	9
MIC OUT +	18	10
MIC OUT -	6	11
GND	19	12
MIX OUT L+	7	13
MIX OUT L-	20	14
GND	8	15
MIX OUT R+	21	16
MIX OUT R-	9	17
GND	22	18
	10	19
	23	20
GND	11	21
TB SW	24	22
CUE SW	12	23
TB SW COM	25	24
	13	25

DSUB25-F #4-40 PLUG

TWISTED

CSP359 COUGH UNIT PORT

DB201

RB	HD	Signal
1	1	MON L+
2	9	MON L-
3	2	MON R+
4	10	MON R-
5	3	S-CUE_
6	11	S-RTB_
7	4	Y-FU1_
8	12	Y-FU2_
9	5	L-MIC1+
10	13	L-MIC1-
11	6	L-MIC2+
12	14	L-MIC2-
13	7	+12V
14	15	GND
15	8	-12V

DSUB15-M #4-40 PLUG

CSP359 - TB136

(c)CURRENT,INC.	CSP359 SUPER COMMUNICATOR	DEC.2015
H.ICHIHASHI	CSP359 WITH TB136	1 OF 1

CSP359 COUGH UNIT PORT

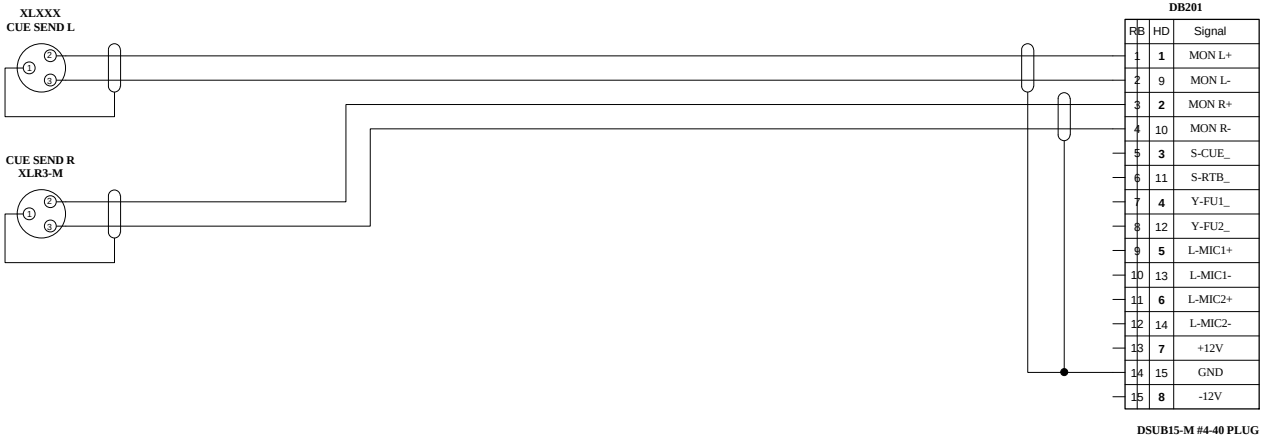

RB	HD	Signal
1	1	MON L+
2	9	MON L-
3	2	MON R+
4	10	MON R-
5	3	S-CUE_
6	11	S-RTB_
7	4	Y-FU1_
8	12	Y-FU2_
9	5	L-MIC1+
10	13	L-MIC1-
11	6	L-MIC2+
12	14	L-MIC2-
13	7	+12V
14	15	GND
15	8	-12V

CSP359 - CUE BOX

(c)CURRENT,INC.	CSP359 SUPER COMMUNICATOR	DEC.2015
H.ICHIHASHI	CSP359 WITH CUE BOX	1 OF 1