CURRENT PRODUCTS model:CSP375

AES COUGH I/F

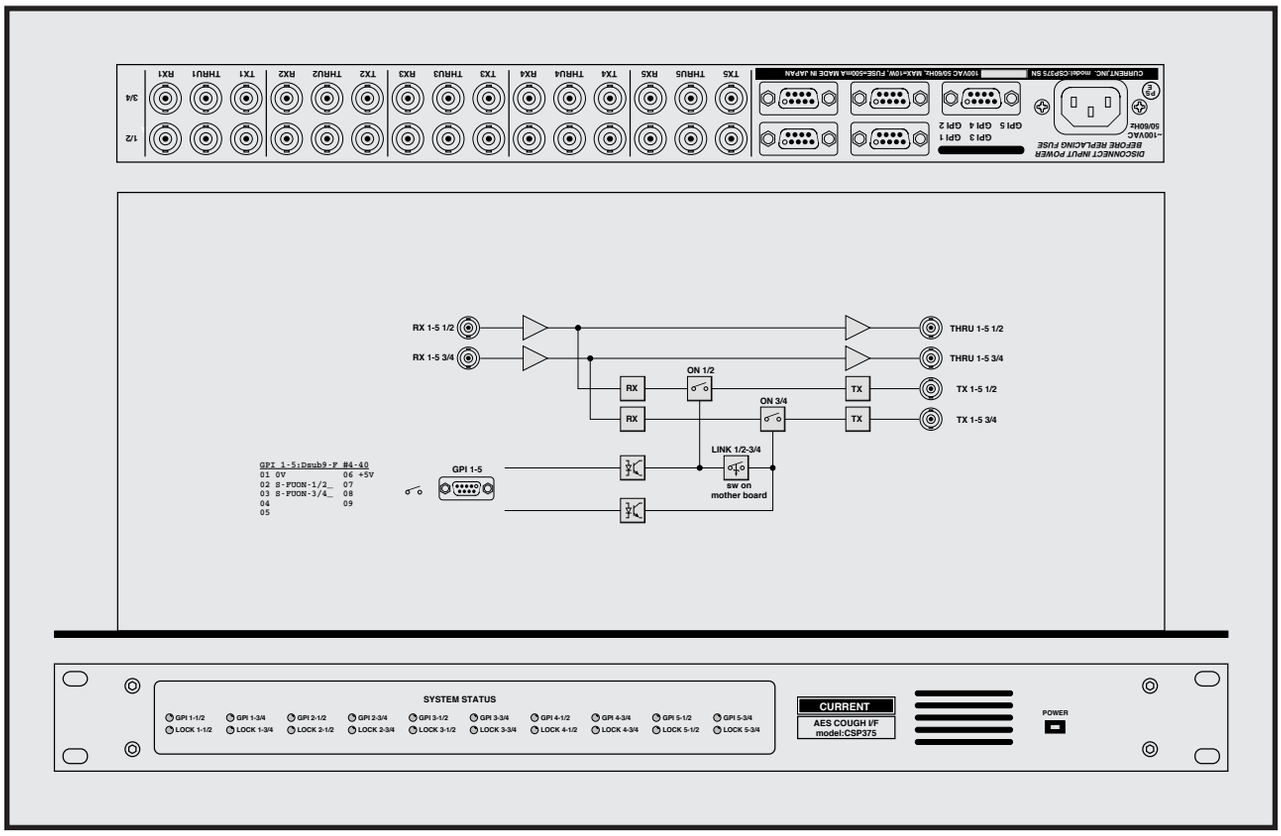

●２４ｂｉｔ、９６ｋＨｚ　●ＡＥＳカフインターフェース
●最大１０ｃｈ　●ソフトミュート ●１９インチ１Ｕサイズ

ＣＳＰ３７５は１０ｃｈのＡＥＳカフインターフェースです。最大１０台のカフを接続してデジタルカフシステムを構築することができます。また、カフシステムのみならずＡＥＳラインのミュート制御用として幅広く応用可能です。

◆入出力

ＡＥＳ１／２、３／４のグループが最大で５組実装できます。スルー出力にはバッファーされた入力信号がそのまま出力されます。出力にはカフ制御された信号が出力されます。

◆カフ・コントロール

ＧＰＩポートに接続されたカフ接点がＯＮの間だけオーディオデータが出力され、ＯＦＦの状態ではＡＥＳ／ＥＢＵ信号のオーディオデータをゼロにして出力します。各入出力グループの１／２と３／４は内部スイッチ設定で同時制御できます。また、カフＯＮの状態はフロントパネルのＬＥＤ点灯で確認できます。

◆同期

ＣＳＰ３７５は入力された９６ｋＨｚまでのＡＥＳ信号に同期して動作します。入力信号が途切れた場合には４８ｋＦｓの内部クリスタルに切りかわります。なお、システムのロック状態はフロントパネルのＬＥＤで確認できます。

◆チャンネルステイタス等

入力されたオーディオデータ以外のチャンネルステイタス、ユーザーズビットは内部処理をしないでそのまま出力します。オーディオデータだけを受信処理することを推奨します。

◆入力フォーマット

オーディオデータのみを処理していますのでプロ、コンシューマーフォーマットを問いません。

◆その他

対応カフユニットとしてコンパクトなＡＦ１０９が最適です。また、モジュール構造ですので必要に応じて１ｃｈ単位で実装できます。

GPI 1-5:Dsub9-F #4-40

01 0V	06 +5V
02 S-FUON-1/2_	07
03 S-FUON-3/4_	08
04	09
05	

SPECIFICATIONS

- **DIGITAL INPUTS:** UNBALANCED 75Ω 1Vpp
- **DIGITAL INPUTS REFERENCE LEVEL:** -20dBFs, MAX 0dBFs
- **DIGITAL INPUTS CONNECTOR:** BNC
- **ANALOG OUTPUTS:** UNBALANCED 75Ω 1Vpp
- **CONTROL:** ON/OFF **Resolution:** 24 bits
- **Sample Rate:** 32-96kHz
- **FREQUENCY RESPONSE:** 20Hz-20kHz ±0.1dB
- **THD:** < 0.01% at 1kHz REFERENCE LEVEL
- **NOISE:** < -90dB
- **GPI:** 1-5 D9-F (#4-40)
- **MAINS:** 100VAC 50/60Hz 10W(MAX)
- **DIMENSIONS:** 482Wx44Hx303D 4kg

フレーム：CSP375-102	価格：￥４８０，０００
モジュール：CSP375-101	価格：￥９６，０００
カフボックス：AF109	価格：￥７２，０００
ＧＰＩケーブル：CSP375W	価格：￥２４，０００

付属品：ＡＣケーブル　（価格はいずれも税別）

CURRENT,INC. 2-26-11, AKATSUTSUMI, SETAGAYA-KU, TOKYO, 156-0044 JAPAN
株式会社カレント 〒156-0044 東京都世田谷区赤堤2-26-11 TEL:81-3-3321-9559　FAX:81-3-5376-2735

The specifications are subject to change without notice. 記載内容は予告なく変更することがありますのであらかじめご了承ください。

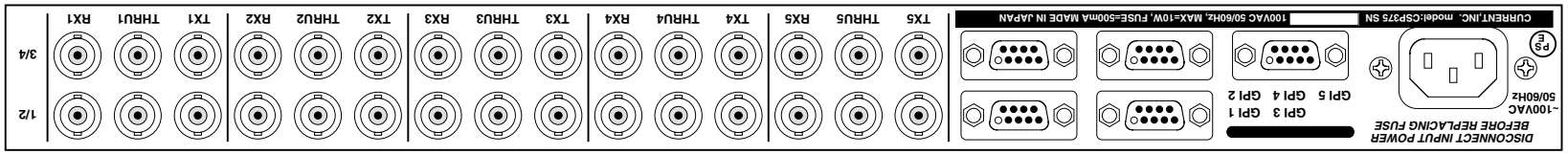

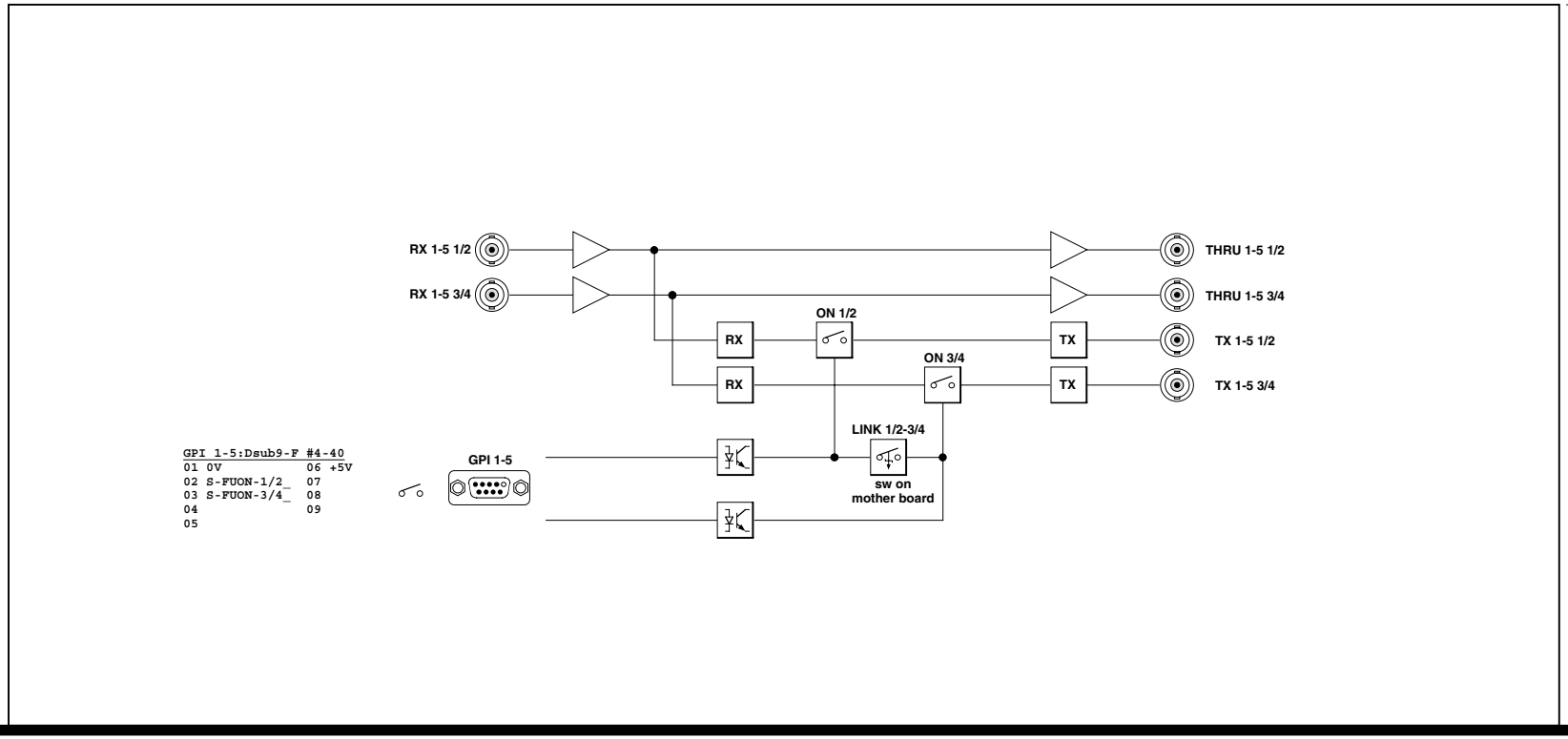

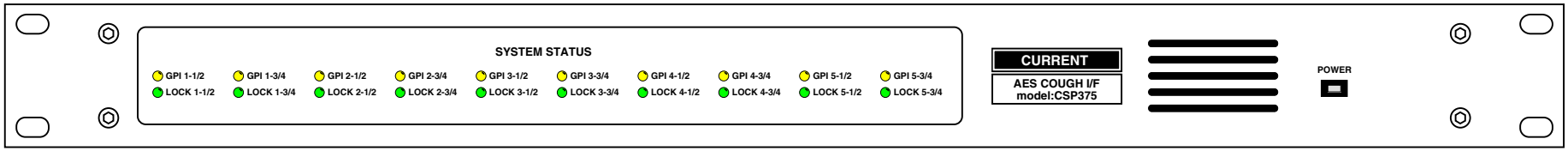

302.6

44.0

482.0

(c)CURRENT,INC.	CSP375 AES COUGH I/F	Dec.2007
H.ICHIHASHI	PANEL DIAGRAM	CSP375-D