CURRENT PRODUCTS model:CSP391

OCTAL A/D CONVERTER

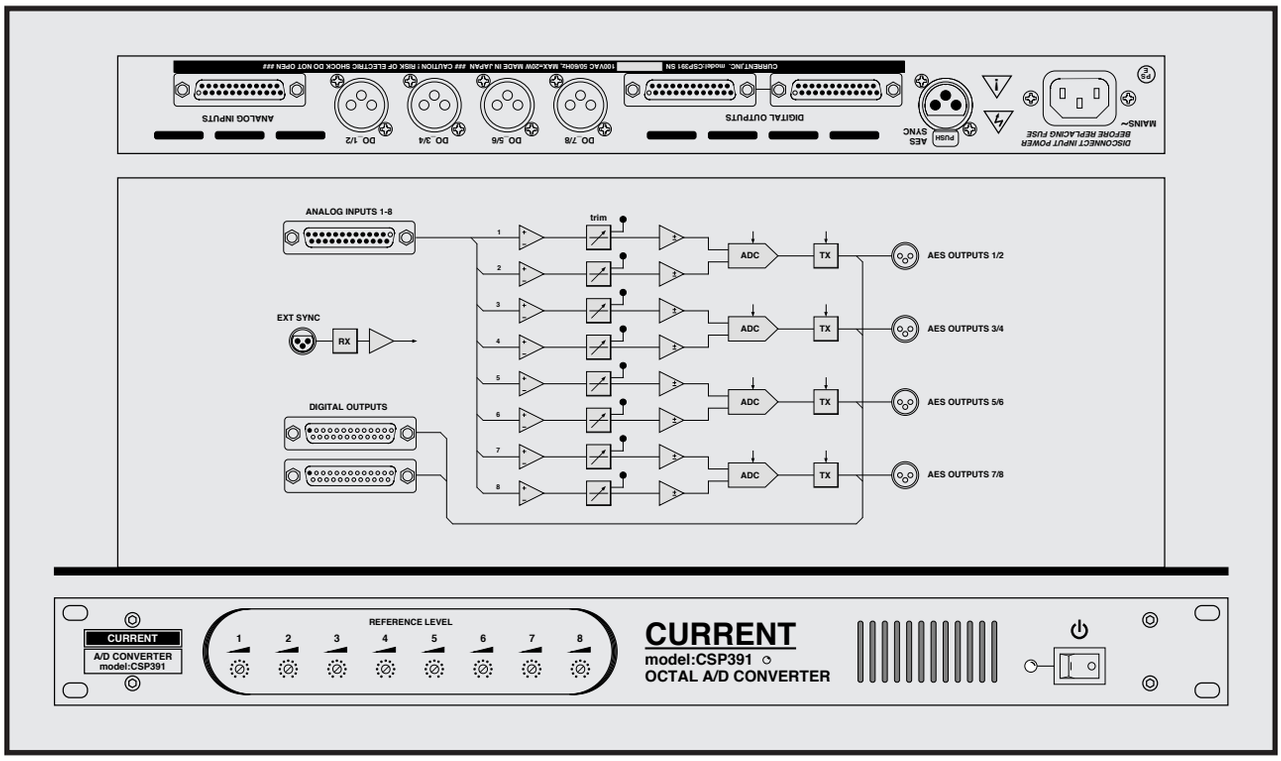

●２４ｂｉｔ、９６ｋＨｚ
●８チャンネルＡ／Ｄコンバーター
●外部ＡＥＳ同期専用
●最高級チップ使用
●１９インチ１Ｕサイズ

ＣＳＰ３９１は１９インチ１Ｕサイズの高品質８チャンネルＡ／Ｄコンバーターです。最高級のコンバーターチップと高音質アナログ技術との融合で優れたサウンドを提供します。

●入出力
アナログ入力はＤＳＵＢコネクターで８チャンネルをまとめて接続できます。また、ＡＥＳ出力にはＸＬＲおよびＤＳＵＢコネクタの２系統を備えています。

●同期
外部同期はＡＥＳシンクを入力してください。なお、ＣＳＰ３９１は外部同期信号なしでは動作しませんのでご注意下さい。

●基準レベル
出荷時の基準レベルはアナログ入力の＋４ｄＢｕに対してＡＥＳ出力が－２０ｄＢＦｓです。また、出力レベルはフロントパネルのトリムで－１４ｄＢＦｓから－２０ｄＢＦｓまで可変できます。

●出力フォーマット
ＡＥＳ出力のチャンネルステイタスはプロモードのビットのみ１で他はすべて０です。

●その他
オプションですべての入出力コネクタをＸＬＲコネクタへ変更することもできますのでお問い合わせ下さい。

Analog Inputs Dsub25-F

01 8 +	14 8 -	02 8 Gnd
15 7 +	03 7 -	16 7 Gnd
04 6 +	17 6 -	05 6 Gnd
18 5 +	06 5 -	19 5 Gnd
07 4 +	20 4 -	08 4 Gnd
21 3 +	09 3 -	22 3 Gnd
10 2 +	23 2 -	11 2 Gnd
24 1 +	12 1 -	25 1 Gnd
13		

Digital Output Dsub25-F

01	14
02	15
03	16
04	17
05 1/2+	18 1/2-
06 3/4+	19 3/4-
07 5/6+	20 5/6-
08 7/8+	21 7/8-
09	22
10	23
11	24
12	25 Gnd
13 Gnd	

SPECIFICATIONS

- **ANALOG INPUTS:** 8, BALANCED, 24kΩ
- **ANALOG INPUTS CONNECTOR:** Dsub25-F(#4-40)
- **ANALOG INPUTS REFERENCE LEVEL:** +4dBu, MAX +24dBu
- **DIGITAL OUTPUTS:** 8 BALANCED, 110Ω
- **DIGITAL OUTPUTS REFERENCE LEVEL:** -20dBFs, MAX 0dBFs
- **DIGITAL OUTPUTS CONNECTOR:** XLR3-M, Dsub25-F x2(#4-40)
- **DIGITAL OUTPUTS FORMAT:** AES/EBU Pro mode
- **CONTROL:** ±3dB REFERENCE LEVEL (FRONT PANEL)
- **Resolution:** 24 bits
- **External Sync:** AES sync 32-96kHz, Balanced XLR3-M,110Ω
- **Sample Rate:** 32-96kHz
- **FREQUENCY RESPONSE:** 20Hz-20kHz ±0.1dB
- **THD:** < 0.01% at 1kHz REFERENCE LEVEL **NOISE:** < -90dB
- **MAINS:** 100VAC 50/60Hz 22W(MAX)
- **DIMENSIONS:** 482Wx44Hx303D 4kg

御注文型番：ＣＳＰ３９１
標準価格：￥６４０，０００（税別）
付属品：ＡＣケーブル

CURRENT,INC. 2-26-11, AKATSUTSUMI, SETAGAYA-KU, TOKYO, 156-0044 JAPAN
株式会社カレント 〒156-0044 東京都世田谷区赤堤2-26-11 TEL:81-3-3321-9559 FAX:81-3-5376-2735

The specifications are subject to change without notice. 記載内容は予告なく変更することがありますのであらかじめご了承ください。

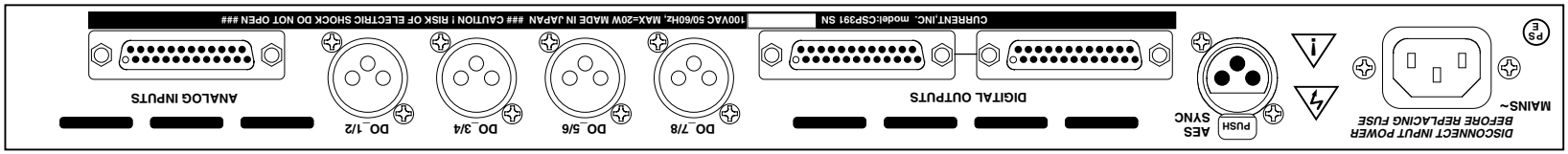

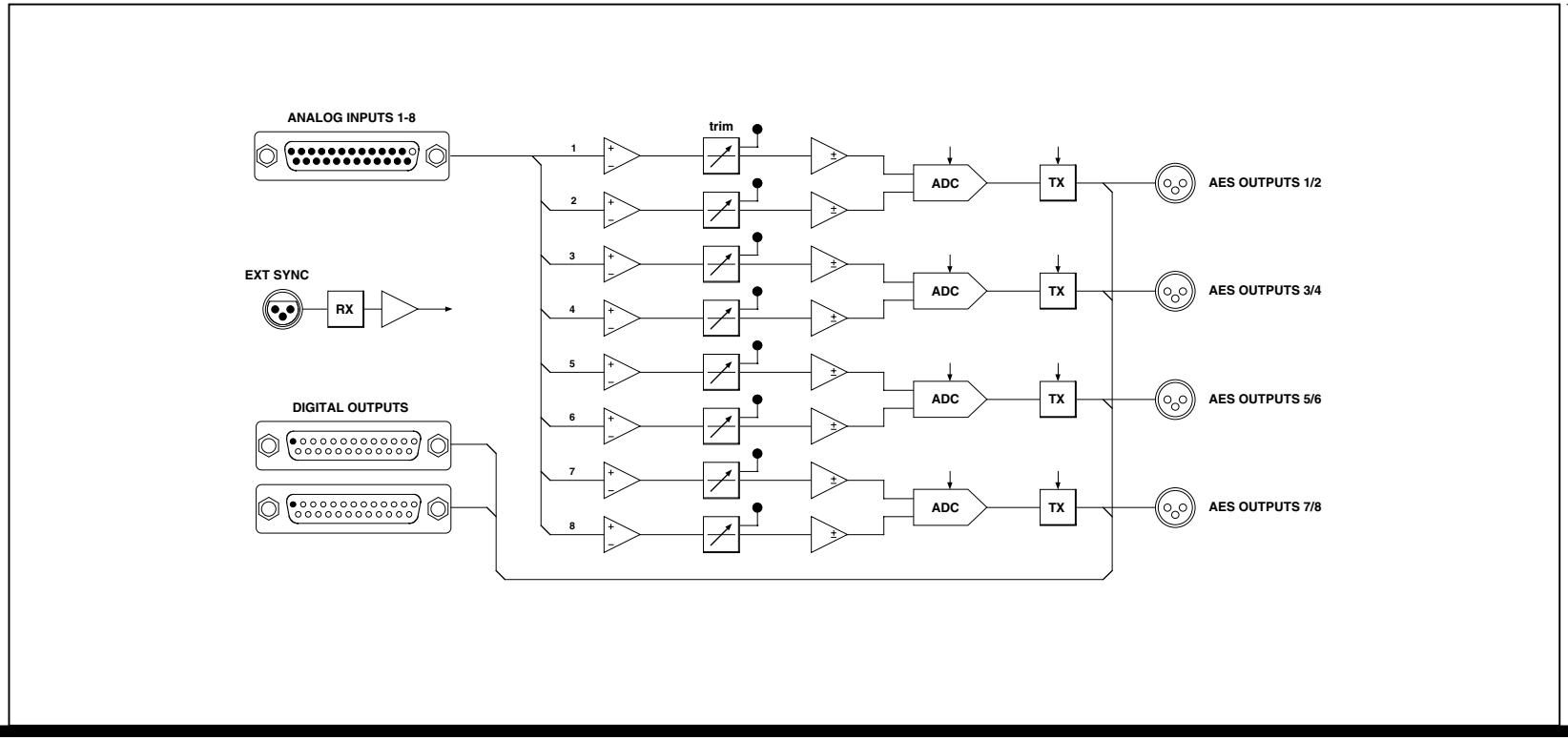

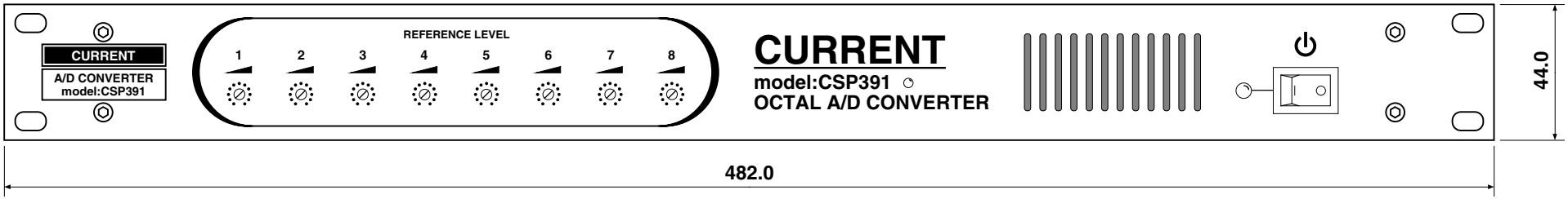

Jul.2007

(c)CURRENT,INC.	OCTAL A/D CONVERTER CSP391	AUG.2001
H.ICHIHASHI	PANEL DIAGRAM	CSP391-D2007

CSP391 "AUDIO INPUTS" D25-F(#4-40) Connector Pin List

~~Ribbon~~	Hard	Signal name	Description	Active
~~1~~	**1**	ALG IN 8+	ANALOG AUDIO INPUT 8 +	
~~2~~	**14**	ALG IN 8-	ANALOG AUDIO INPUT 8 -	
~~3~~	**2**	ALG IN 8G	ANALOG AUDIO INPUT 8 GND	
~~4~~	**15**	ALG IN 7+	ANALOG AUDIO INPUT 7 +	
~~5~~	**3**	ALG IN 7-	ANALOG AUDIO INPUT 7 -	
~~6~~	**16**	ALG IN 7G	ANALOG AUDIO INPUT 7 GND	
~~7~~	**4**	ALG IN 6+	ANALOG AUDIO INPUT 6 +	
~~8~~	**17**	ALG IN 6-	ANALOG AUDIO INPUT 6 -	
~~9~~	**5**	ALG IN 6G	ANALOG AUDIO INPUT 6 GND	
~~10~~	**18**	ALG IN 5+	ANALOG AUDIO INPUT 5 +	
~~11~~	**6**	ALG IN 5-	ANALOG AUDIO INPUT 5 -	
~~12~~	**19**	ALG IN 5G	ANALOG AUDIO INPUT 5 GND	
~~13~~	**7**	ALG IN 4+	ANALOG AUDIO INPUT 4 +	
~~14~~	**20**	ALG IN 4-	ANALOG AUDIO INPUT 4 -	
~~15~~	**8**	ALG IN 4G	ANALOG AUDIO INPUT 4 GND	
~~16~~	**21**	ALG IN 3+	ANALOG AUDIO INPUT 3 +	
~~17~~	**9**	ALG IN 3-	ANALOG AUDIO INPUT 3 -	
~~18~~	**22**	ALG IN 3G	ANALOG AUDIO INPUT 3 GND	
~~19~~	**10**	ALG IN 2+	ANALOG AUDIO INPUT 2 +	
~~20~~	**23**	ALG IN 2-	ANALOG AUDIO INPUT 2 -	
~~21~~	**11**	ALG IN 2G	ANALOG AUDIO INPUT 2 GND	
~~22~~	**24**	ALG IN 1+	ANALOG AUDIO INPUT 1 +	
~~23~~	**12**	ALG IN 1-	ANALOG AUDIO INPUT 1 -	
~~24~~	**25**	ALG IN 1G	ANALOG AUDIO INPUT 1 GND	
~~25~~	**13**			

注意！ Ｄサブコネクタの接続はＨＡＲＤピン番号で接続してください。取付は＃４－４０インチビスです。

CAUTION! D-Connector for wiring refer toHard pin number Description. Mounting screw for D-connector use #4-40 size.

CSP391 (c)2006 CURRENT,INC.

CSP391 "DIGITAL OUTPUTS" D25-F(#4-40) Connector Pin List

~~Ribbon~~	Hard	Signal name	Description	Active
~~1~~	**1**			
~~2~~	**14**			
~~3~~	**2**			
~~4~~	**15**			
~~5~~	**3**			
~~6~~	**16**			
~~7~~	**4**			
~~8~~	**17**			
~~9~~	**5**	DOUT 1/2+	DIGITAL OUTPUT 1/2 +	
~~10~~	**18**	DOUT 1/2-	DIGITAL OUTPUT 1/2 -	
~~11~~	**6**	DOUT 3/4+	DIGITAL OUTPUT 3/4 +	
~~12~~	**19**	DOUT 3/4-	DIGITAL OUTPUT 3/4 -	
~~13~~	**7**	DOUT 5/6+	DIGITAL OUTPUT 5/6 +	
~~14~~	**20**	DOUT 5/6-	DIGITAL OUTPUT 5/6 -	
~~15~~	**8**	DOUT 7/8+	DIGITAL OUTPUT 7/8 +	
~~16~~	**21**	DOUT 7/8-	DIGITAL OUTPUT 7/8 -	
~~17~~	**9**			
~~18~~	**22**			
~~19~~	**10**			
~~20~~	**23**			
~~21~~	**11**			
~~22~~	**24**			
~~23~~	**12**			
~~24~~	**25**	GND	GND	
~~25~~	**13**	GND	GND	

注意！ Ｄサブコネクタの接続はＨＡＲＤピン番号で接続してください。取付は＃４－４０インチビスです。

CAUTION! D-Connector for wiring refer toHard pin number Description. Mounting screw for D-connector use #4-40 size.