CURRENT PRODUCTS model:GPS720
SYSTEM SWITCHER

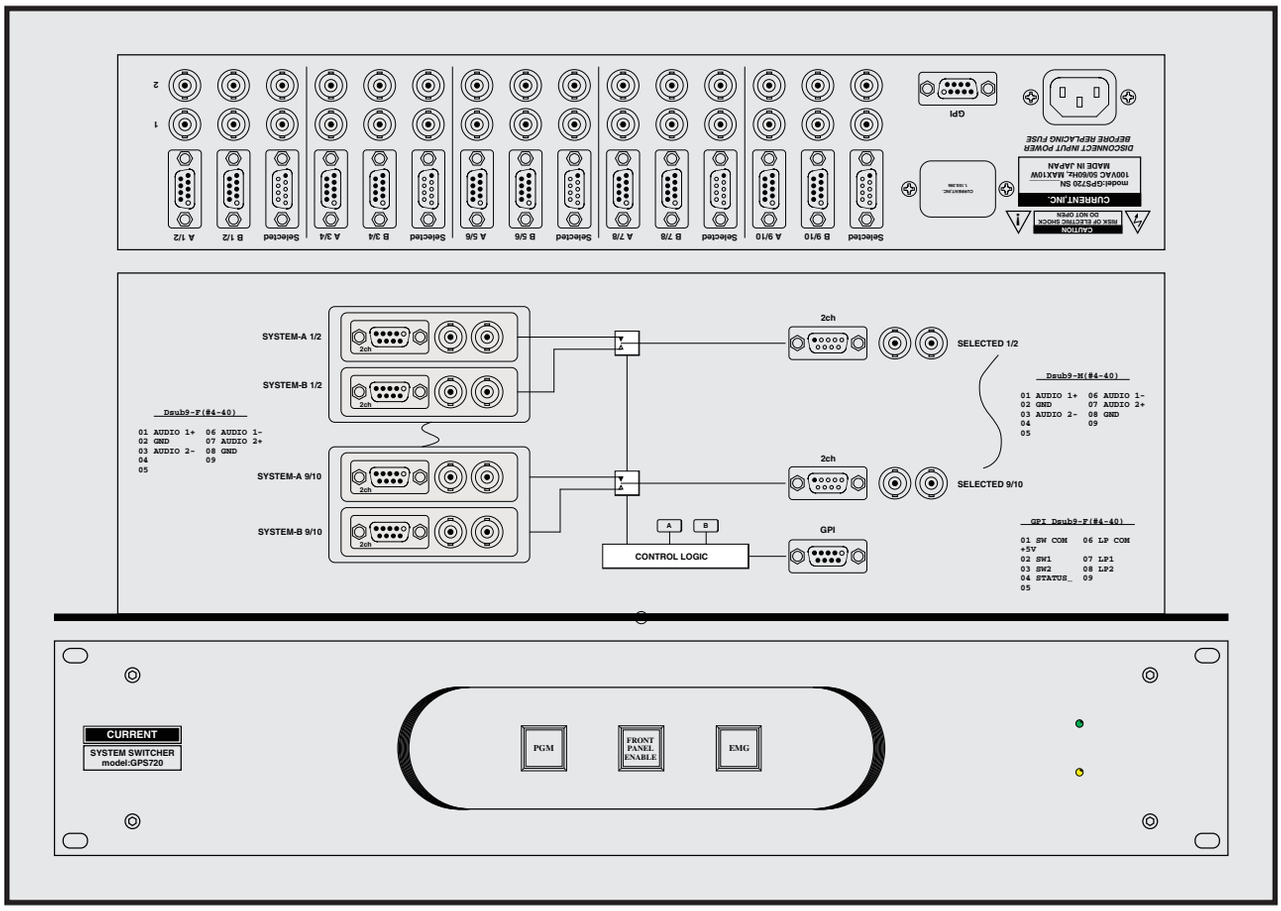

●１０ｃｈの２：１システムスイッチャー
●アナログオーディオ、デジタルオーディオ対応
●コンポジットビデオ対応　●リモート制御可
●１９インチ２Ｕ

ＧＰＳ７２０はＤｓｕｂ９コネクタでのバランス信号とＢＮＣでのアンバランス信号を各１０ｃｈを切り換え可能な２：１システムスイッチャーです。切り換え素子にはリレーを使用していますので電源断時でもシステムＡが接続されます。

◆スイッチング
ＧＰＳ７２０の信号切換はリレーによる切換ですので接続する機種及び信号レベルを選びません。Ａ、Ｂの２システムは電源断時にはシステムＡがバイパスされますので非常時にも安心です。

◆対応信号
Ｄｓｕｂ９コネクタはバランス仕様のアナログオーディオ、デジタルオーディオ及び各種制御信号等に対応します。ＢＮＣコネクタはアナログオーディオ、デジタルオーディオ、ワードクロック、コンポジットビデオ等に使用できます。

◆ターミネーション
選択されていない側のＤｓｕｂ２５ポートは約６００Ωがホットとコールド間に負荷されます。同様にＢＮＣポートは７５Ωが負荷されます。

◆コントロール
ＧＰＳ７２０のコントロールはフロントパネルのスイッチまたはリヤパネルのＧＰＩコネクタ経由で行います。また、電源断及び電源投入時には"Ａ"が選択されます。フロントパネルで操作する場合には"FrontPanelEnable"ボタンを押しながらＡまたはＢを押します。

◆その他
冗長電源仕様の場合には GPS720-1 をご指定下さい。また、異なる仕様のシステムスイッチャー及び、リモートコントロールパネルも製作いたしますのでお問い合わせください。

SPECIFICATIONS

- **BALANCED INPUTS A, B**: Dsub9-F (#4-40)
- **BALANCED SELECTED**: Dsub9-M (#4-40)
- **UNBALANCED INPUTS A, B**: BNC
- **UNBALANCED SELECTED**: BNC
- **CONTROL**: FRONT PANEL, GPI (Dsub9-F #4-40)
- **SWITCHING ELEMENT**: RELAY
- **MAINS:** 100-120VAC 50/60Hz MAX=10W
- **DIMENSIONS:** 482Wx44Hx303D 5kg

標準仕様　ＧＰＳ７２０：　　￥６４０，０００
冗長電源　ＧＰＳ７２０－１：　　￥７６８，０００
付属品：ＡＣケーブル（価格はいずれも税別）

CURRENT,INC. 2-26-11, AKATSUTSUMI, SETAGAYA-KU, TOKYO, 156-0044 JAPAN
株式会社カレント 〒156-0044 東京都世田谷区赤堤2-26-11 TEL:81-3-3321-9559
The specifications are subject to change without notice. 記載内容は予告なく変更することがありますのであらかじめご了承ください。
(c)CURRENT,INC. www.crnt.co.jp

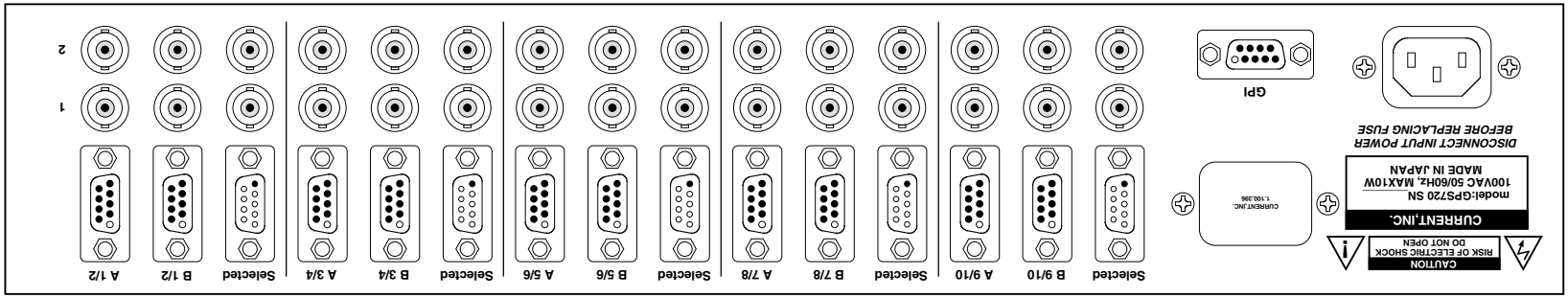

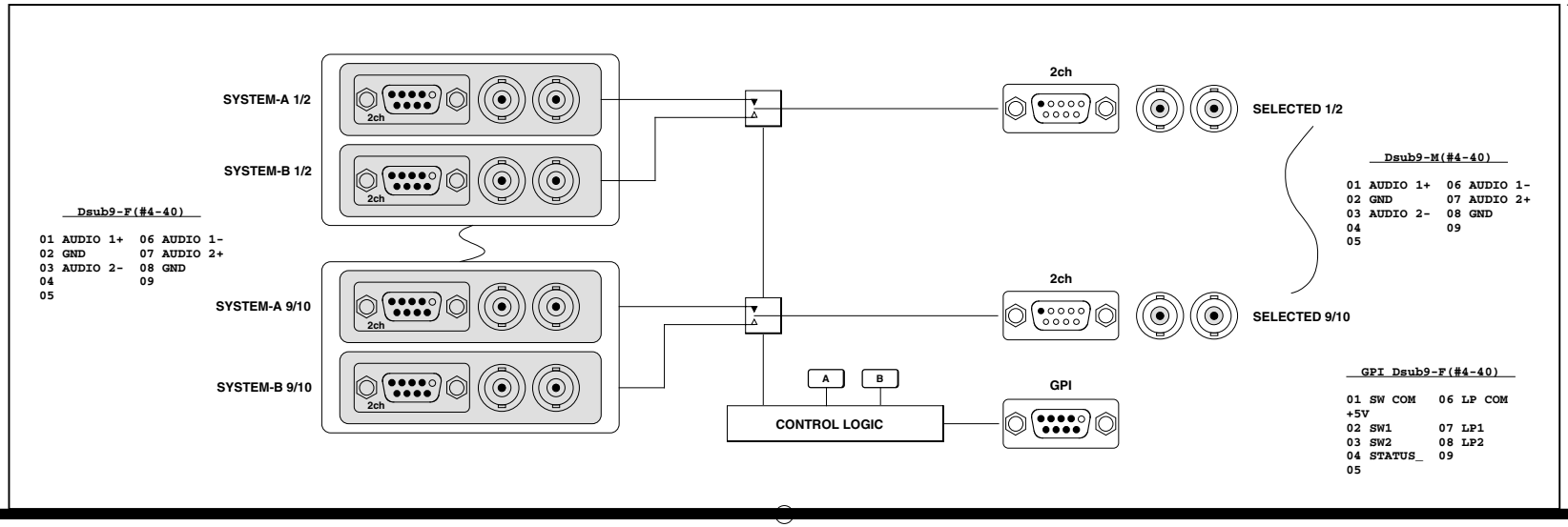

302.6

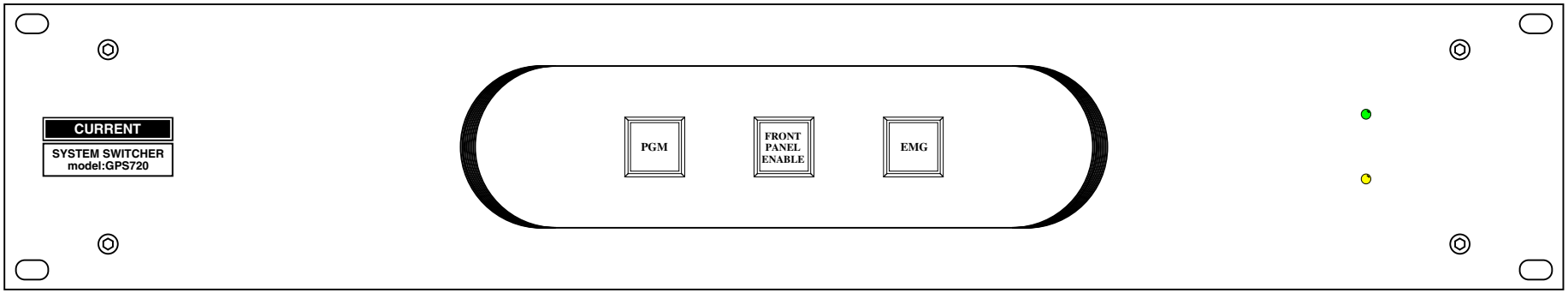

88.0

482.0

May.2023
Dec.2018

(c)CURRENT,INC.	SYSTEM SWITCHER GPS720	Sep.2005
H.ICHIHASHI	PANEL DIAGRAM	GPS720-D

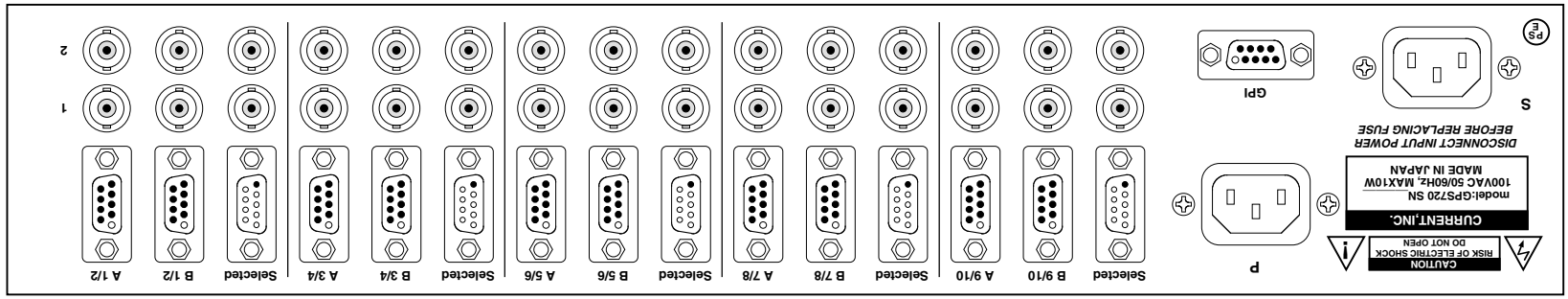

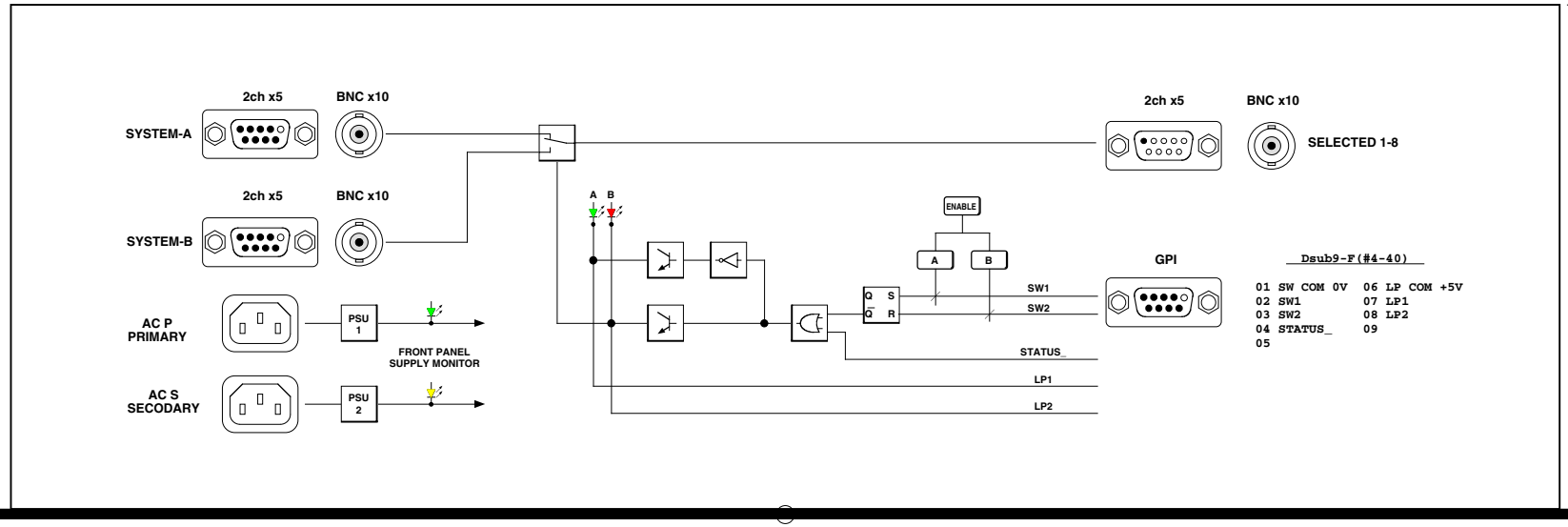

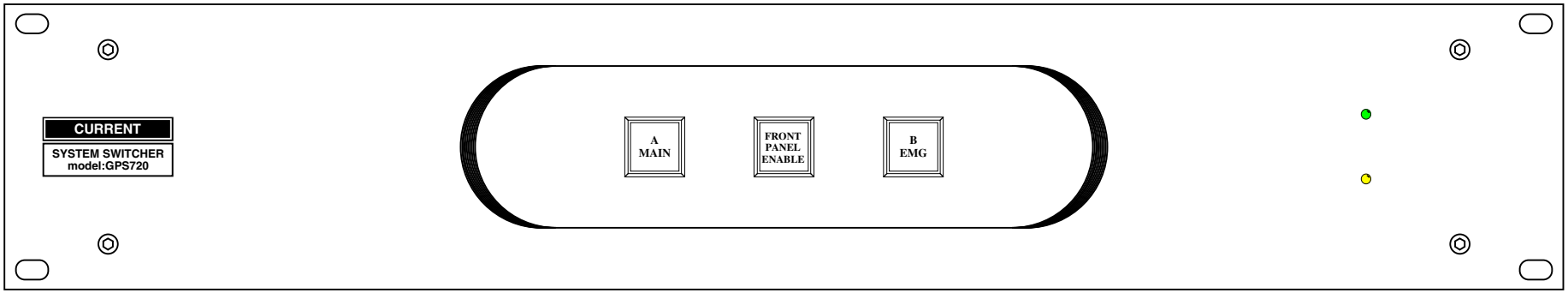

302.6

88.0

482.0

(c)CURRENT,INC.	SYSTEM SWITCHER GPS720-1	Jan.2017
H.ICHIHASHI	PANEL DIAGRAM	GPS720-1D

GPS720 Connector Pin List

INPUT "A 1/2" & "B 1/2" D9-F(#4-40)

~~Ribbon~~	Hard	Signal name	Designation	Active
~~1~~	**1**	AUDIO 1+	AUDIO 1 HOT	
~~2~~	**6**	AUDIO 1-	AUDIO 1 COLD	
~~3~~	**2**	GND	AUDIO 1 GND	
4	**7**	AUDIO 2+	AUDIO 2 HOT	
~~5~~	**3**	AUDIO 2-	AUDIO 2 COLD	
~~6~~	**8**	GND	AUDIO 2 GND	
~~7~~	**4**			
~~8~~	**9**			
~~9~~	**5**	GND	GND	

SELECTED "A 1/2" & "B 1/2" D9-M(#4-40)

~~Ribbon~~	Hard	Signal name	Designation	Active
~~1~~	**1**	AUDIO 1+	AUDIO 1 HOT	
~~2~~	**6**	AUDIO 1-	AUDIO 1 COLD	
~~3~~	**2**	GND	AUDIO 1 GND	
4	**7**	AUDIO 2+	AUDIO 2 HOT	
~~5~~	**3**	AUDIO 2-	AUDIO 2 COLD	
~~6~~	**8**	GND	AUDIO 2 GND	
~~7~~	**4**			
~~8~~	**9**			
~~9~~	**5**	GND	GND	

REMOTE D9-F(#4-40)

~~Ribbon~~	Hard	Signal name	Designation	Active
~~1~~	**1**	SW COM	SWITCHES COMMON	+0V
~~2~~	**6**	LP COM	LAMPS COMMON	+5V
~~3~~	**2**	SW 1	PROGRAM SWITCH	Lo
4	**7**	LP1	PROGRAM LAMP	Lo
~~5~~	**3**	SW 2	EMERGENCY SWITCH	Lo
~~6~~	**8**	LP2	EMERGENCY LAMP	Lo
~~7~~	**4**	STATUS_	STATUS SWITCH	Lo
~~8~~	**9**			
~~9~~	**5**			

CAUTION! D-Connector for wiring refer to Hard pin number Description. Mounting screw for D-connector use #4-40 size.

注意！ Ｄサブコネクタの接続はHardピン番号で接続してください。取付ビスは＃４－４０インチビスです。

(c)CURRENT,INC.

powered by numbers