CURRENT PRODUCTS model:MP421PS4-9
POWER SUPPLY

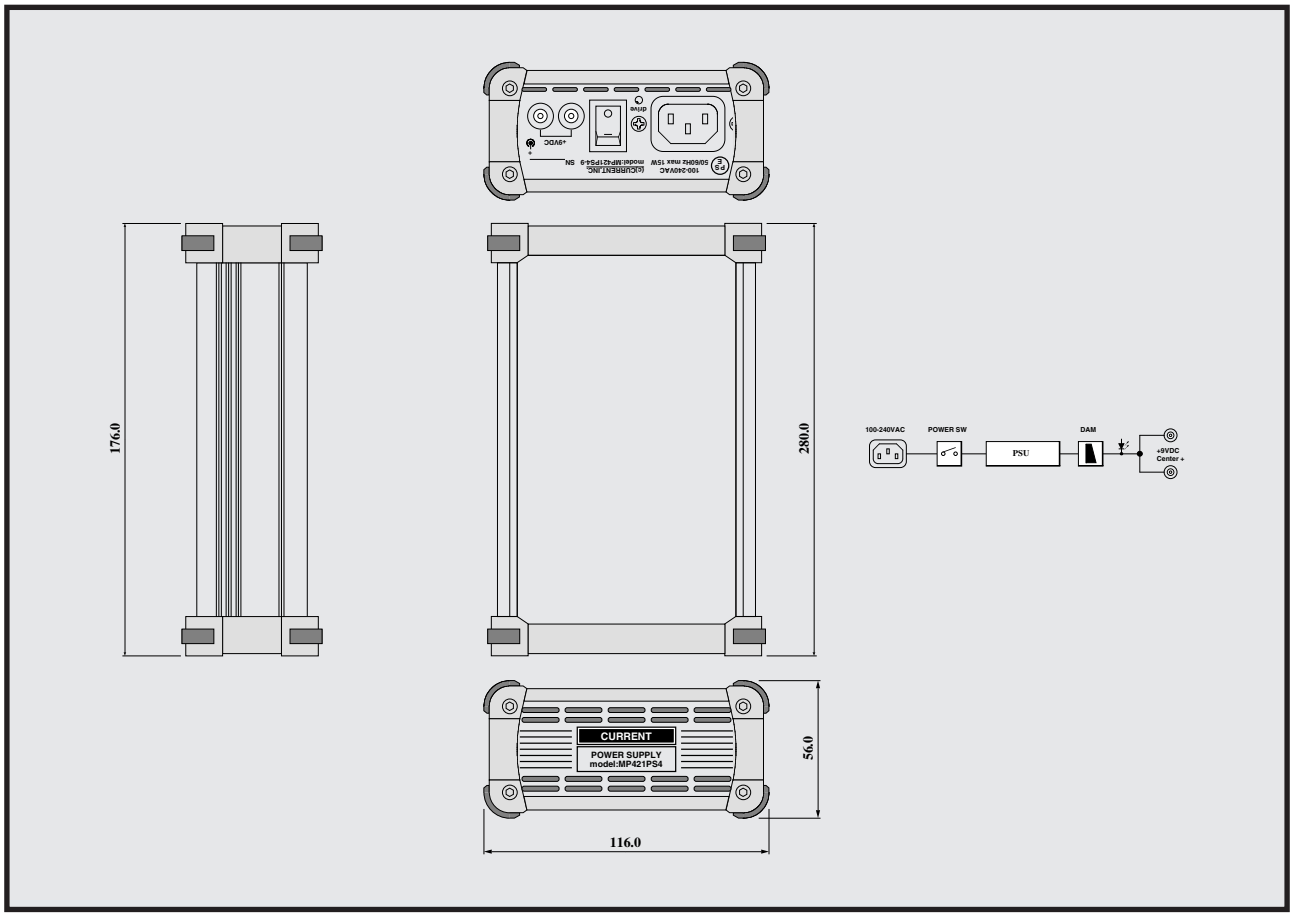

●ＤＣ電源
●ローノイズ
●各種ＤＣ機器に最適
●ダム内蔵
●コンパクト

MP421PS4-9 はスイッチング電源を採用した高速な＋９Ｖ電源ユニットです。フィルター回路等の工夫によりローノイズなＤＣを供給します。各種ギターエフェクターや＋９Ｖを使用した機器に最適です。

◆ダム
ＤＣ出力にはパワーダムで培われた小型のダムを内蔵していますので、さらに高音質なサウンドの源を供給します。

◆出力
出力コネクタはセンタープラスの２．１ｍｍの一般的なＤＣジャックを２個実装しています。これらは最大出力電流以内であれば同時使用が可能です。

◆その他
内臓の電源ユニットは標準では１５Ｗですが、より高音質の１５０Ｗタイプも用意しています。使用可能な電力容量は出力コネクタの仕様でで制限されます。容量ではなく音質の違いとお考えください。また、９Ｖの他に１２Ｖと１８Ｖも用意しています。その他の電圧に対応したタイプも製作出来ますのでお問い合わせください。

SPECIFICATIONS

[9V] +9VDC, 1.3A@15W, 4A@150W max
[12V] +12VDC, 1.3A@15W, 4A@150W max
[18V] +18VDC, 0.8A@15W, 4A@150W max
CONNECTOR: 2.1x5.5mm DC JACK x2, Center=+
NOISE: < -70dB @20-20kHz, 100mA Load
MAINS: 100-240VAC
DIMENSIONS 50W: 116W x 56H x 176D 1.1kg
DIMENSIONS 150W: 116W x 56H x 249D 2kg

ＭＰ４２１PS４－９(９Ｖ１５Ｗ)	￥４０,０００
ＭＰ４２１PS４－９１(９Ｖ１５０Ｗ)	￥５８,０００
ＭＰ４２１PS４－１２(１２Ｖ１５Ｗ)	￥４０,０００
ＭＰ４２１PS４－２１(１２Ｖ１５０Ｗ)	￥５８,０００
ＭＰ４２１PS４－１８(１８Ｖ１５Ｗ)	￥４０,０００
ＭＰ４２１PS４－８１(１８Ｖ１５０Ｗ)	￥５８,０００

付属品:なし

CURRENT,INC. 2-26-11, AKATSUTSUMI, SETAGAYA-KU, TOKYO, 156-0044 JAPAN
株式会社カレント 〒156-0044 東京都世田谷区赤堤2-26-11 TEL:81-3-3321-9559

The specifications are subject to change without notice. 記載内容は予告なく変更することがありますのであらかじめご了承ください。