CURRENT PRODUCTS model:WRS805JB

WRS805RX JUNCTION BOX

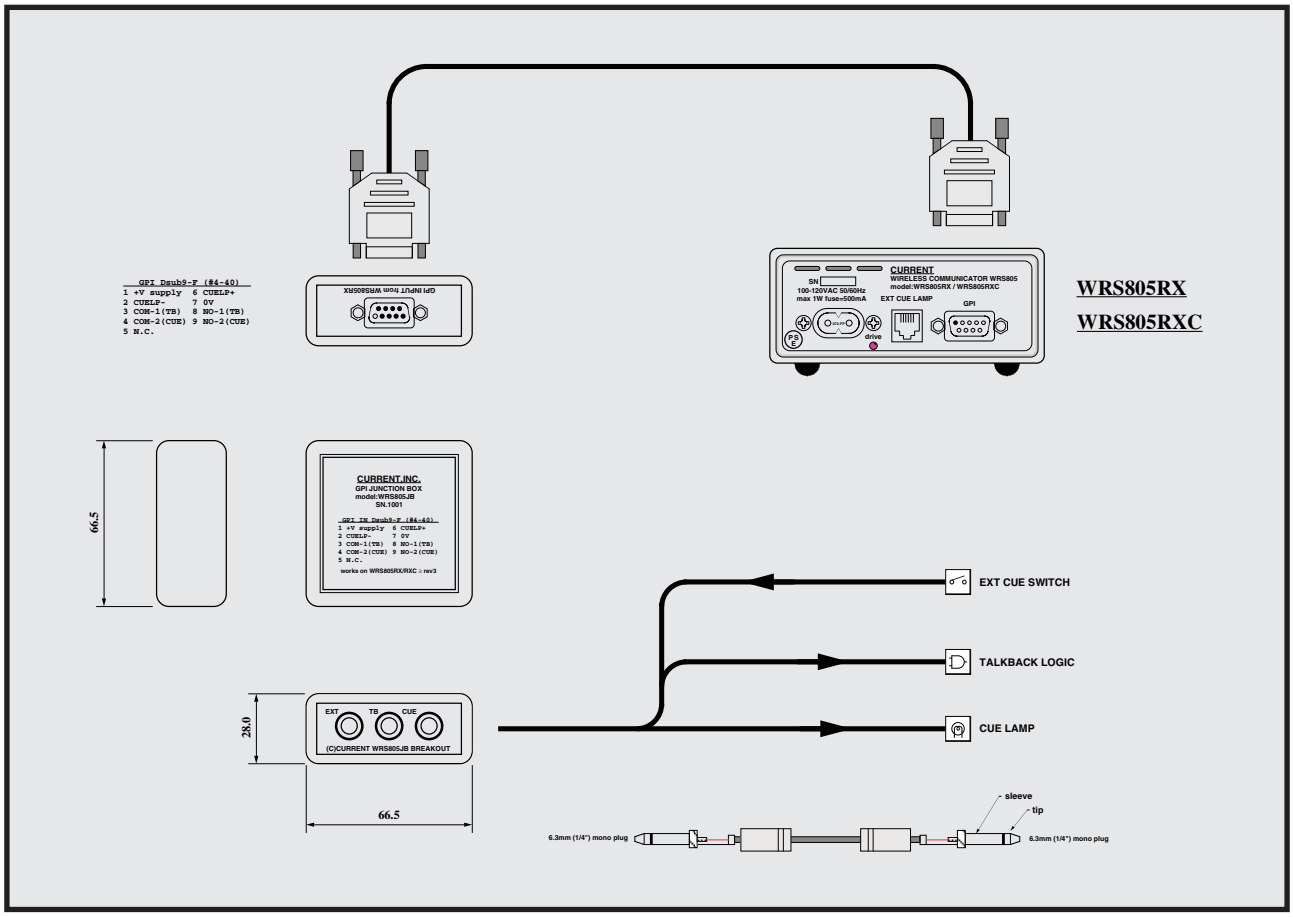

●ＴＢとＣＵＥをフォーンプラグで接続
●ＢＮＣタイプもあり
●コンパクト
●電源不要

WRS805JB はワイヤレスコミュケーター WRS805 のレシーバーである WRSS805RX または WRS805RXC の Dsub9-M コネクタを２P フォーンプラグへ変換するジャンクションボックスです。独立コネクタになることで様々なシステム環境での接続の自由度が高まります。

◆GPI 入力コネクタ
WRS805RX と同じピン配列の Dsub9-F コネクタですの１対１ケーブルで接続出来ます。市販の RS232C 延長用のストレートケーブルも使用できます。

◆BREAKOUT コネクタ
標準仕様では一般的な２P フォーンプラグを実装しています。ロック機構が必要な場合にはＢＮＣタイプも用意しています。(WRS805JB-1)

◆変換
ＷＲＳ８０５ＲＸからＴＢとＣＵＥは独立したリレー接点で出力されますので電位が異なるシステムでもインターフェース不要で接続出来ます。また、ＥＸＴ入力に接続したスイッチでＷＲＳ８０５ＲＸＣのＣＵＥランプを点灯することも出来ます。(ワイヤレスと併用可)

◆その他
各種ブレイクアウトボックスの製作も可能ですのでお問い合わせください。

SPECIFICATIONS

- **GPI INPUTS:** Dsub9-F (#4-40) WRS805RX ≥rev3 compatible
- **EXT CUE INPUT CONNECTOR:** PHONE 2P or BNC
- **TB OUTPUT CONNECTOR:** PHONE 2P or BNC
- **CUE OUTPUT CONNECTOR:** PHONE 2P or BNC
- **DIMENSIONS:** 66.5Wx28Hx66.5D 0.2kg

ＷＲＳ８０５ＪＢ(ＰＨＯＮＥ)	￥９,６００
ＷＲＳ８０５ＪＢ－１(ＢＮＣ)	￥１０,０００

付属品:なし、 価格は税別

CURRENT,INC. 2-26-11, AKATSUTSUMI, SETAGAYA-KU, TOKYO, 156-0044 JAPAN
株式会社カレント 〒156-0044 東京都世田谷区赤堤2-26-11 TEL:81-3-3321-9559 FAX:81-3-5376-2735

The specifications are subject to change without notice. 記載内容は予告なく変更することがありますのであらかじめご了承ください。

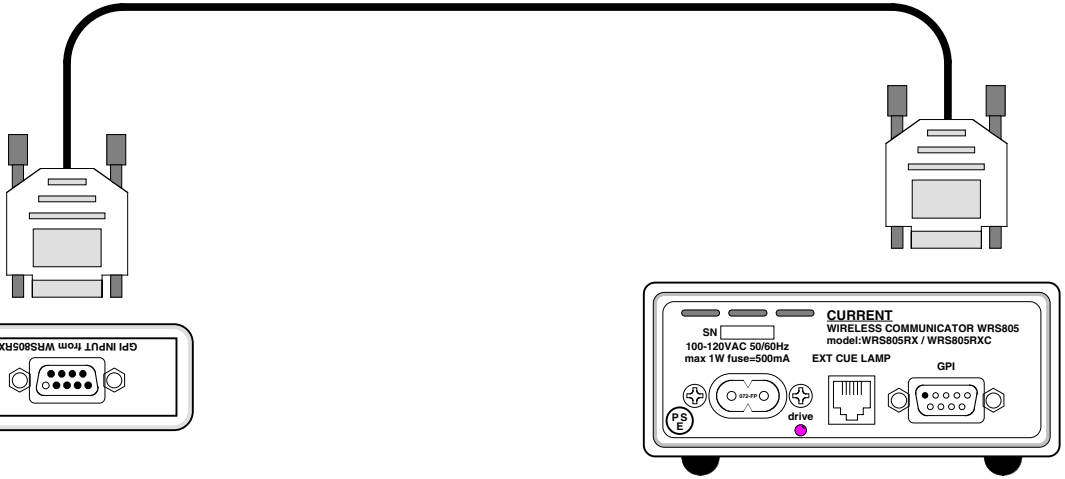

WRS805RX

WRS805RXC

GPI Dsub9-F (#4-40)

1	+V supply	6	CUELP+
2	CUELP-	7	0V
3	COM-1(TB)	8	NO-1(TB)
4	COM-2(CUE)	9	NO-2(CUE)
5	N.C.		

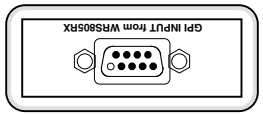

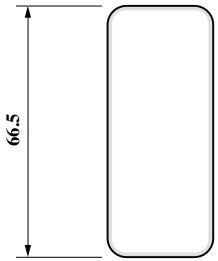

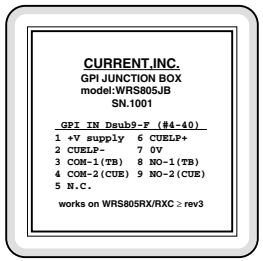

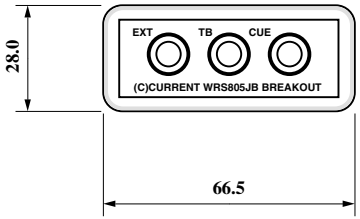

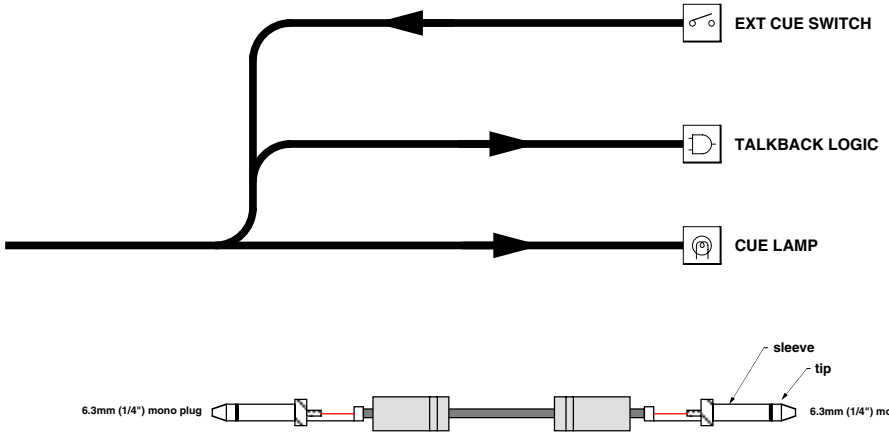

>=rev.3

(c)CURRENT,INC.	WIRELESS COMMUNICATOR WRS805	Mar.2019
H.ICHIHASHI	WRS805JB JUNCTION BOX	WRS805JB-D

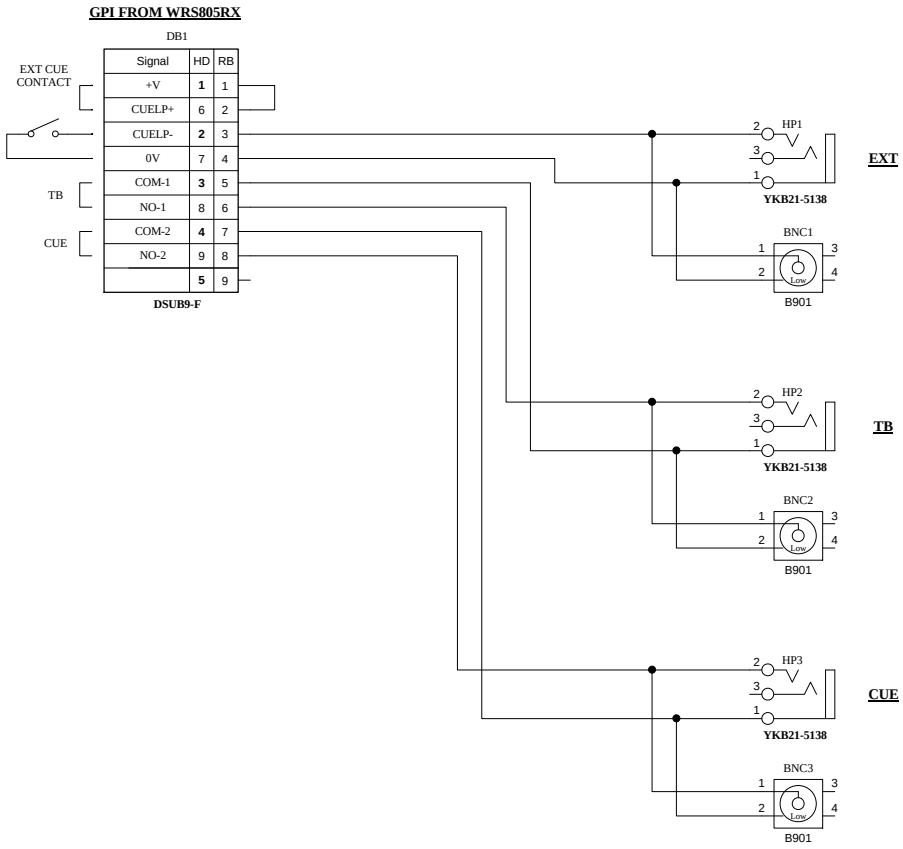

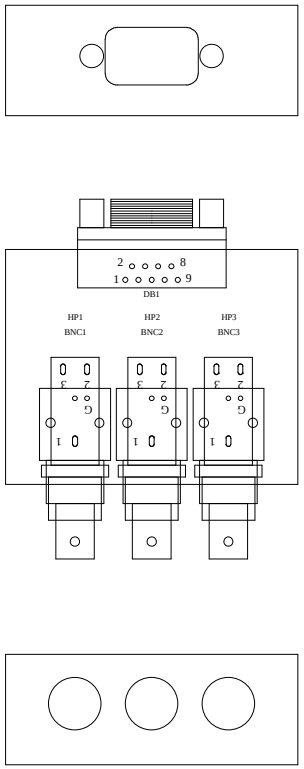

(c)CURRENT,INC.	WRS805JB JUNCTION BOX for WRS805RX/WRS805RXC	MAR.2019
H.ICHIHASHI	1.805.111	1 OF 1